# Le Métier Leclerc,
# un outil adapté à vos besoins

**Les Métiers “Voyageur”**

**Navette “End-Feed”**

**Navette de Couleurs**

**Support à Ros**

**Range Tout**

**Métiers avec Pédalier Arrière**

**“Weavebird” 16, 24 & 32s**

2023

Métiers Leclerc
Depuis 1876

Aide-passeur 52
Artisat 15
Baguette d'encroix 58
Baguette d'enroulage 58
Baguette d'ensouple en bois 57
Baguettes à fils levés 56
Bancs 37
Barre de fer 58
Battant de navette volante 59
Battant lourd 61
Bergère 33
Bobines 46
Bobines à tapisserie 56
Boîte à tension 40
Boîte à tension extension 40
Boîte à tension ros 41
Cadres de lames 54
Cadres ourdissoirs 50
Caneteuse 44
Cantres 42
Cardes à main 58
Cendrel Métier Inkle 32
Clerco 58
Colonial 27
Compact 14
Compteur 40
Cordes 57
Corde à pédales 57
Coupe fil 51
Crochet à pédales 57
Crochets 55
Dévidoirs 45
Diana 16 cadres à Ratière 13
Diviseurs 41
Dorothy 15¾” 11
Dorothy 24”v2 12
Double ensouple 60
Doubleur 41
Ensouple ourdissoir 39
Entortilleur de Frange 45
Estempes 55
Fanny 19
Fuseau 51
Gobelin 35
Guides d'ensouple 41
Kebec II 31
Lisses / aiguilles 53
Livres 63
Manivelle de métier 57
Mira II 18
Navettes 47
Navette “End-Feed” 48
Navettes à guenille 49
Navettes ski 49
Navette de couleurs 49
Nilus 21
Nilus II 23
Ourdissoir 50
Peige léger, lourd 56
Peigne métal 33
Pénélope II 34
Pièce de réparation 62
Plot 51
Porte-ros 43
Range-tout 43
Rateau 51
Réglettes 46
Régulateur de pas 60
Ros 36
Ros envergeur styrène 33
Stabilisateur de cadres 52
Toiles 58
Entortilleur (twister) de frange 45
Voyageur 4, 8 et 12 / 15¾” 7
Voyageur 4, 8, 12 et 16 / 24" 10
“Weavebird” (Ratière) 29

# INFORMATIONS GÉNÉRALES RELATIVES A TOUS LES MÉTIERS LECLERC

Les métiers et accessoires LECLERC ont une garantie d'un an sur leur fonctionnement et rendement contre tout défaut de matériau ou de main-d'oeuvre moyennant une preuve suffisante de défectuosité.

Tous les métiers LECLERC sont construits en érable, merisier ou bouleau  bien séché à l`exception des cadres de lames et autres pièces qui demandent un poids plus léger.

Les pièces de métal fonte,aluminium ou acier sont protégées par un placage au zinc.

Chaque modèle de métier est emballé avec son équipement régulier.

Tous les métiers sont expédiés partiellement démontés pour en faciliter la manipulation, mais très simples à assembler avec les instructions fournies.

Sur tous les métiers, le système d'attachage des pédales est facile,des cordes de nylon assurent des années de service.

Tous les métiers de plancher ont des sous-pattes en polyvinyle antidérapant à la base pour les retenir solidement au plancher.

Les Métiers sont fournis avec l'ensouple arrière régulière à laquelle quatre râteaux peuvent être ajoutés pour en faire un ensouple ourdissoir (voir Ourdir et Tisser)

Les Métiers ont toujours deux pédales de plus que le nombre de cadres à lames.Un livre de techniques de base en tissage est fourni avec chaque métier.

## En Choisissant un métier Leclerc,vous vous assurez:

- » une garantie de bon fonctionnement
- » des délais de livraison raisonnable
- » des pièces de réparation en cas de bris et une bonne valeur de revente.

Votre agent Leclerc peut vous aider dans votre choix d'équipement et vous assurera un service après vente.

# INFORMATION TECHNIQUE
## Métier contre-balancé ,métier pas à la lève, métier contremarche ou le métier pas à la lève avec pédalier attaché par l'arrière

### 1) SYSTÈME CONTRE-BALANCÉ

Au repos la chaîne partant de l`ensouple arrière à l'ensouple avant doit passer par le centre de l'oeillet des aiguilles et du ros.
Quand vous appuyez sur les marches 1 et 4, les cadres de lames baissent tandis que les cadres 2 et 3 montent simultanément pour donner une grande ouverture de pas.

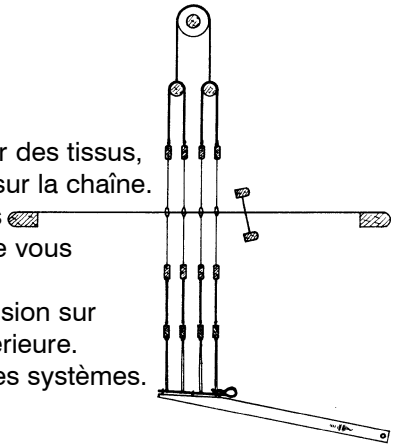

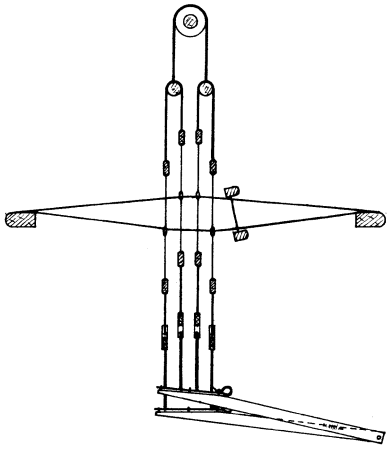

### AVANTAGES:

- Bonne ouverture de pas.
- Moins d'effort au pédalage.
- Bon système pour confectionner des tissus, qui nécessite une forte tension sur la chaîne.
- Facile à pédaler parce que vous attachez seulement le cadre que vous voulez abaisser.
- Vous avez toujours la même tension sur les fils chaîne supérieure ou inférieure.
- Moins dispendieux que les autres systèmes.

### DÉSAVANTAGES:

- Toujours limité à 4 cadres de lames.
- Difficulté à avoir une bonne ouverture en tissant 1 cadre contre 3.
- Le régulateur de pas du Nilus II améliore l'ouverture mais ce n'est pas parfait.

### 2) MÉTIER PAS À LA LÈVE

En position normal avec cette sorte de métier, les fils sont au bas des oeillets des aiguilles. Votre chaîne fait donc une courbe pour se rendre au bas du ros et à la glissoire à navette.

Si vous attachez les cadres # 2 et # 3 sur la même pédale et que vous appuyez dessus, les marmoussets léveront ces cadres de lames pendant que les autres resteront à la même position.Cette ouverture de pas peut être soit très grande ou petite selon la tension que vous avez sur la chaîne et le nombre de fils. Par exemple, il est plus facile d'avoir une belle ouverture avec un métier 36 po.,20 fils au pouce qu'avec un métier 60 pouces 40 fils au pouce. Ici vous devez comprendre qu'il faut lever la moitié des fils, ainsi plus vous avez de fils et de tension, plus il sera difficile de lever ceux-ci.

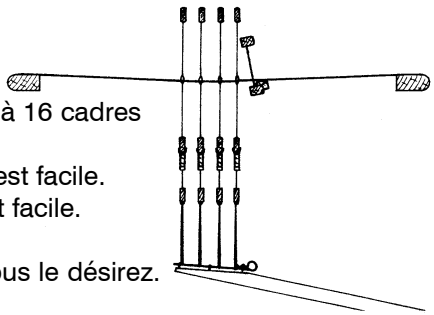

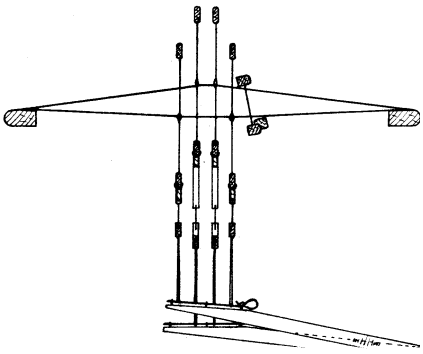

### AVANTAGES:

- Vous pouvez avoir jusqu`à 16 cadres de lames.
- L'attachage des pédales est facile.
- L'installation du métier est facile.
- Vous pouvez changer de 4 à 8 cadres quand vous le désirez.

DÉSAVANTAGES:

- Plus de tension sur la chaîne, demande plus d'effort au pédalage et cela peut réduire l'ouverture de pas.
- Dans l'attachage de 8 cadres ou plus, certains cadres auront tendance à monter même si vous n'appuyez pas sur ces pédales. On peut corriger cet inconvénient en ajoutant des petits ressorts aux pédales ou par l'ajout de poids sur les cadres de lames, mais ce sera toujours un peu plus difficile de les faire lever au besoin.

## 3) SYSTÈME DE CONTREMARCHE LECLERC

Ce sytème ressemble au contre-balancé et a les mêmes avantages sans les désavantages. À la place des sets de rouleaux, ce système a un set de contremarche, 2 sets de poulies supérieures au cadres de lames et un set de poulies à la base.Dans un métier contremarche, chaque cadre est impliqué dans l'ouverture de pas, chaque cadre est soit levé ou baissé par chaque pédale. Peu importe que ce soit 3 cadres contre 1 l'ouverture est toujours parfaite.Pour une seule pédale, les cordes qui vont au contremarche, montent les cadres de lames et les cordes qui vont au bas des cadres de lames baissent ceux-ci.Parce que vous montez ou descendez chaque cadre, vous n'aurez jamais le problème du cadre de lames qui veux monter quand même.Dans notre diagramme vous voyez qu'en appuyant sur la pédale, le cadre de lames # 1 descend pendant que les 3 autres montent par l'action de la contremarche. Quand la con-tremarche descend, deux cables(une a chaque extrémité de la contremarche) tournent les poulies inférieures puis supérieures pour monter le cadre de lames.

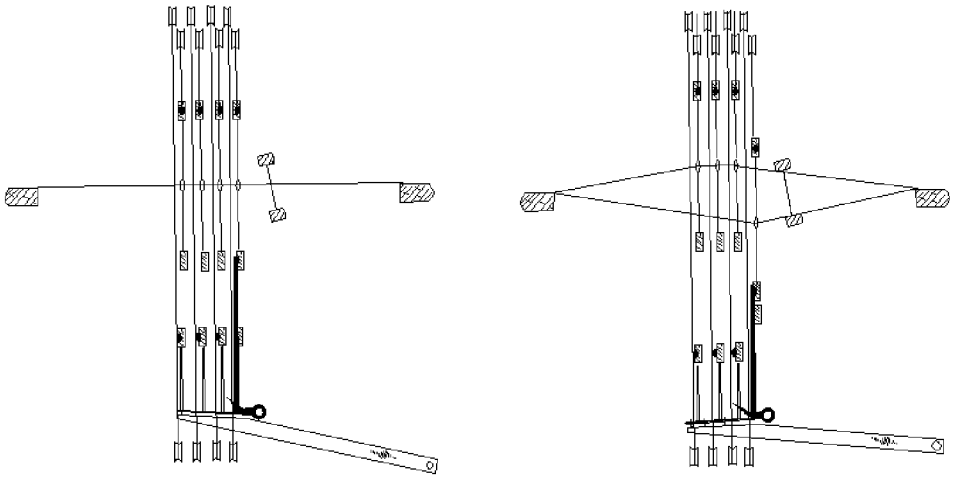

AVANTAGES:

- L'ouverture de pas est toujours parfaite.
- Moins d'effort au pédalage.
- Moins bruyant
- Bon système pour tisser des tapis car c'est possible d'avoir une forte tension sur la chaîne tout en conservant une bonne ouverture de pas.
- Vous avez toujours la même tension sur les fils supérieurs ou inférieurs de la chaîne.
- Possibilité d'avoir plus de 4 cadres de lames (8,12,16).

DÉSAVANTAGES:

- Une attachage plus compliquée car vous devez relié chaque cadre de lame que vous avez besoin aux pédales. Pour un patron de 10 pédales, 80 attachages devront être réalisés sous le métier.
- La combinaison des cadres de lames est limitée par le nombre de pédales du métier.
- Plus dispendieux.
- Le système de câbles et de poulies est compliqué à installer et à ajuster.

**Depuis l'introduction du métier à pédalier attaché par l'arrière (voir prochaine page), Métiers Leclerc ne recommande plus le système de métier contremarche.**

## 4) SYSTÈME D'ATTACHAGE POUR LES MÉTIERS PAS À LA LÈVE

Nilus II 36”  8 cadres

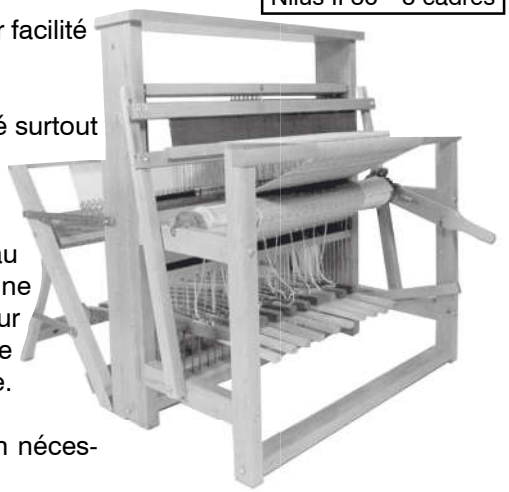

Les métiers pas à la lève sont reconnus pour leur simplicité et leur facilité d'attachage.

L'inconvénient de ce type de métier est un ouverture de pas limité surtout pour les métiers à plus de 6 cadres.  Notre nouveau système d'attachage surmonte cette difficulté.

Les nouvelles pédales qui sont fixées à l'arrière du métier donnent au tisserand toute la force nécessaire pour lever les fils de chaîne. Une pièce mobile attachée à la pédale permet d'égaliser la tension sur toutes les cordes à pédales. Une corde fixée à l'avant de cette pièce mobile contrôle l'angle des cadres afin d'avoir une ouverture claire.

Ce nouveau principe facilite tellement l'ouverture que la pression nécessaire
sur un tel métier à 8 cadres est à peu près la même que celle nécessaire sur un métier 4 cadres contre-balancé.  Comme ces nouvelles pédales sont très longues le pliage du métier n'est pas aussi simple.

Nous sommes très fiers de ce nouveau système de pédalier pour les métiers pas à la lève. De notre point de vue, ce système est le meilleur disponible sur le marché.

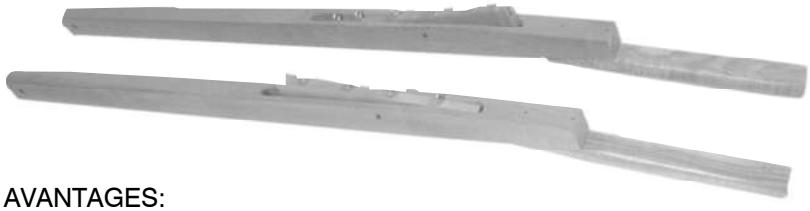

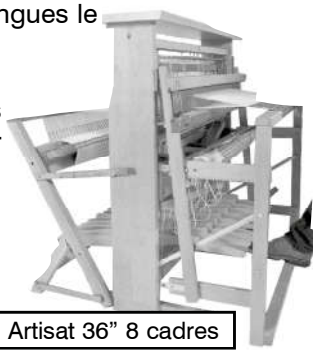

Artisat 36” 8 cadres

AVANTAGES:

- L'ouverture de pas est plus grande.
- Moins d'effort au pédalage.
- Attachage facile.
- Bon système pour tisser des tapis car c'est possible d'avoir une forte tension sur la chaîne tout en conservant une bonne ouverture de pas.

DÉSAVANTAGES:

- Métier et kit sont sensiblement plus  dispendieux.
- Les crochets à pédales et même le pédalier complet doivent être retirés pour plier métier.

Nilus  8 cadres

## DIFFÉRENCES ENTRE LES MODÈLES NILUS ET NILUS II

Historiquement, le Nilus fut le premier modèle des deux à être introduit par Leclerc. C’est un métier pas à la lève 4 cadres pouvant être augmenté à 8 cadres. Le Nilus est un métier plus compact que le Nilus II et est équipé d’aiguilles 10½”. Le Nilus fut le métier pas à la lève le plus populaire au monde pour plusieurs années et avec le modèle Mira et le contrebalancé Fanny, ils ont apporté une importante progression à l’entreprise lors de ses débuts. Dans les années 80, Métiers Nilus Leclerc décide d’introduire un nouveau modèle pas à la lève qui aurait l’avantage de pouvoir être convertit en métier contrebalancé et vice-versa. À ce moment, l’entreprise décide d’arrêter la production du modèle Nilus au profit du Nilus II. En plus de pouvoir être convertible, le Nilus II utilise des aiguilles 12½” offrant une plus grande ouverture et sa plus grande profondeur offre un pédalage plus facile lors des ouvrages demandant une grande tension. En 1998, après que Métiers Leclerc est reçu plusieurs demandes de client, le modèle Nilus fut réintroduit. Nous offrons maintenant les deux modèles en 4 et 8 cadres avec le pédalier attaché par l’arrière.
N.B. Le modèle Nilus est spécialement recommendé pour les tisserands(es) de petite taille.

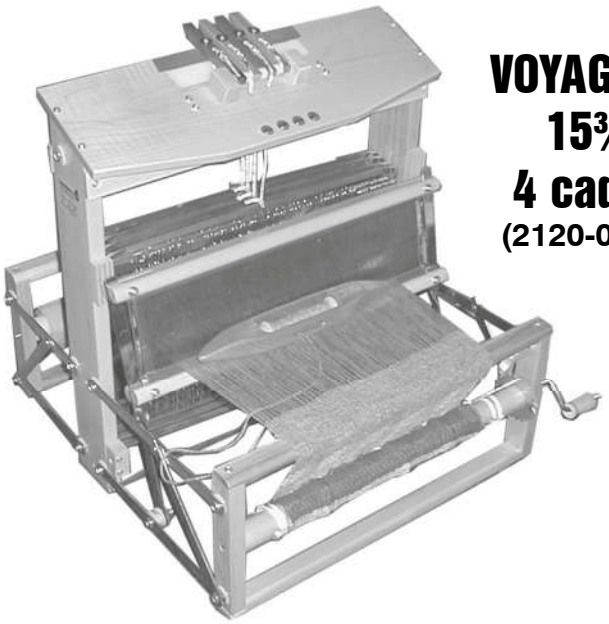

# VOYAGEUR 15¾" 4 cadres

**(2120-0416)**

## ÉQUIPEMENT RÉGULIER

» Ros acier inoxydable, 12 dents/pouce
» 400 Aiguilles oeillet inséré 9½"
» 1 navette à fil 6122-0000
» 1 crochet à ros 6141-7000
» 2 baguettes d'encroix
» 1 système d'enroulage avec cordes à maillons
» Barres de transfert de lisse
» Instructions et Livre " Ourdir et Tisser"

L'introduction du métier Voyageur fit suite à une demande pour un métier 8 cadres possédant des leviers et pouvant facilement être transporté. Le nouveau Voyageur 4 cadres offre l'avantage d'être plus petit et plus léger. Ce métier est parfait pour les débutants ou ceux qui veulent un 4 cadres facilement transportable pour toutes occasions. Le métier pesant 12½ lbs, vient avec sac et un équipement complet comprennant une navette 1" d'épaisseur. La sélection des cadres est facilitée grâce au nouveau système de leviers sur la planche de tête qui sont retenus par des aimants. Ce nouveau Voyageur est intallé avec les leviers allant de droite à gauche (levier no.1 à droite) mais selon la préférence du client, cette sélection peut être inversée sans charge additiontionnel.
Les aiguilles de corde Texsolv et un battant pivottant sont disponibles au même prix. Un battant pivottant peut aussi être acheté en plus du battant régulier pour 2120-0916 - 99.00$

| | SPÉCIFICATIONS & DIMENSIONS |
|---|---|
| Largeur de tissage | 15¾" 40 cm |
| Quantité d'aiguilles | 400 |
| Largeur totale | 19" 48 cm |
| Profondeur | 19¾" 50 cm |
| Hauteur | 20" 51 cm |
| Poids net | 12½ lbs 5.7 kg. |
| Dimension métier plié | 13" x 9" x 20" |

**2120-0416 15¾" 985.00 $**

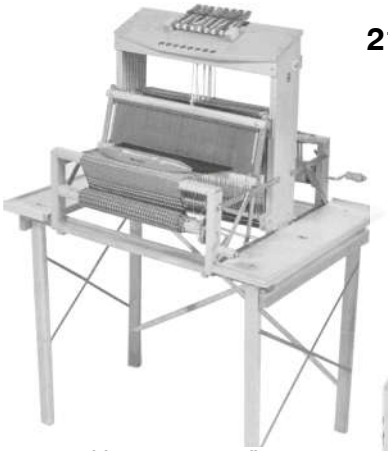

Voyageur 15¾"
sur une table de Dorothy
La table: 6312-0000
297.00 $

# VOYAGEUR
## 9½" ou 15¾"
## 8 cadres

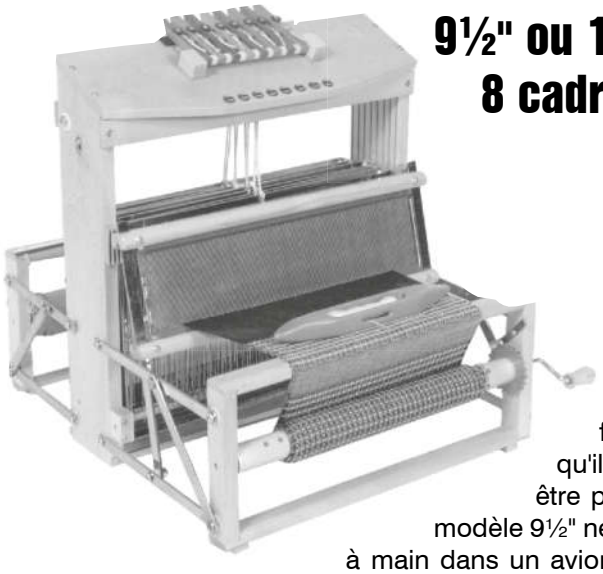

**ÉQUIPEMENT RÉGULIER**

» Ros acier inoxydable, 12 dents/pouce
» 400 Aiguilles oeillet inséré 9½"
» 1 navette à fil 6122-0000
» 1 crochet à ros 6141-7000
» 2 baguettes d'encroix
» 1 système d'enroulage avec cordes à maillons
» Barres de transfert de lisse
» Instructions et Livre " Ourdir et Tisser"

Ce nouveau métier, conçu originalement pour les professeurs de tissage qui doivent voyager avec leurs métiers, fait aussi un excellent métier pour plusieurs tisserands(es), qu'ils soient débutants ou plus expérimenté. Le métier peut être plié avec ou sans chaîne (tissus) en quelques minutes. Le modèle 9½" ne pèse que 16 livres et peut être transporté comme bagage à main dans un avion (selon les règles Américaine seulement). Le 15¾" pèse 20½ lbs et peut être mis dans une valise rigide pour le transport. Les 2 métiers sont livrés avec une navette 1" d'épaisseur et un sac à main. Ils sont faciles d'utilisation grâce au nouveau système de leviers sur la planche de tête qui sont retenus par des aimants.Les aiguilles de corde Texsolv et un battant pivottant sont disponibles au même prix. Un battant pivottant peut aussi être acheté en plus ou à la place du battant régulier 2120-0916 - 99.00 $

| | SPÉCIFICATIONS & DIMENSIONS | |
|---|---|---|
| Largeur de Tissage | 9½" 24 cm | 15¾" 40 cm |
| Quantité d'aiguilles | 400 | 400 |
| Largeur totale | 13" 33 cm | 19" 48 cm |
| Profondeur | 21" 53 cm | 21" 53 cm |
| Hauteur | 20" 51 cm | 20" 51 cm |
| Poids net | 16 lbs 7¼ kg | 20½ lbs 9.3 kg |
| Dimension métier plié | 13" x 9" x 20" | 19" x 9" x 20" |

**2120-0009 9½" 1095.00 $**
**2120-0016 15¾" 1095.00 $**

Voyageur 15¾"
sur une table de Dorothy
La table: 6312-0000
297.00 $

Double Ensouple 15¾" - 6432-1001 380.00 $

# VOYAGEUR 15¾"
# 12 cadres 2120-1216

## ÉQUIPEMENT RÉGULIER

» Ros acier inoxydable, 12 dents/pouce
» 500 Aiguilles oeillet inséré
» 1 navette à fil 6122-0000
» 1 crochet à ros 6141-7000
» 2 baguettes d'encroix
» 1 système d'enroulage avec cordes à maillons
» Barres de transfert de lisse
» Instructions et Livre "Ourdir et Tisser"

En vue de répondre aux besoins des tiserands(es), Métiers Leclerc a augmenté sa gamme de Voyageur à un model 15¾, 12 cadres. En plus d'offrir les caractéristiques des autres modèles Voyageur, ce dernier ajoute 4 cadres de lames afin d'augmenter les possibilités de tissage. L'équipement régulier est composé d'un ros en acier inoxydable, d'aiguilles à oeillet inséré (500 aig. pour un 12 cadres), de leviers de couleur pour différencier la sélection des cadres, le choix d'un battant régulier ou pivotant ainsi qu'un sac facilitant le transport du métier. Ce nouveau métier de 12 cadres est facilement pliable et peut facilement être transporté compte tenu de son faible poids. Les caractéristiques de ce métier font de ce dernier le meilleur 12 cadres de lame présentement sur le marché.

**2120-1216 1397.00 $**

| SPÉCIFICATIONS & DIMENSIONS | |
|---|---|
| Largeur de tissage | 15¾" 40 cm |
| Quantité d'aiguilles | 400 |
| Largeur total | 19" 48 cm |
| Profondeur | 22½" 57 cm |
| Hauteur | 21" 54 cm |
| Poids net | 25 lbs 11.3 kg |
| Dimension métier plié | 19" x 11¾" x 21" |

Un battant pivottant peut aussi être acheté en plus du battant régulier. Ce battant peut facilement être changé en quelques minutes.
2120-0916 - 99.00$

| | |
|---|---|
| Double Warp Beam 15¾" | 6432-1001 363.00 $ |
| Sect Warp beam 1" | 6443-1001 413.00 $ |

# VOYAGEUR 24" - 4, 8,12 ou 16 cadres

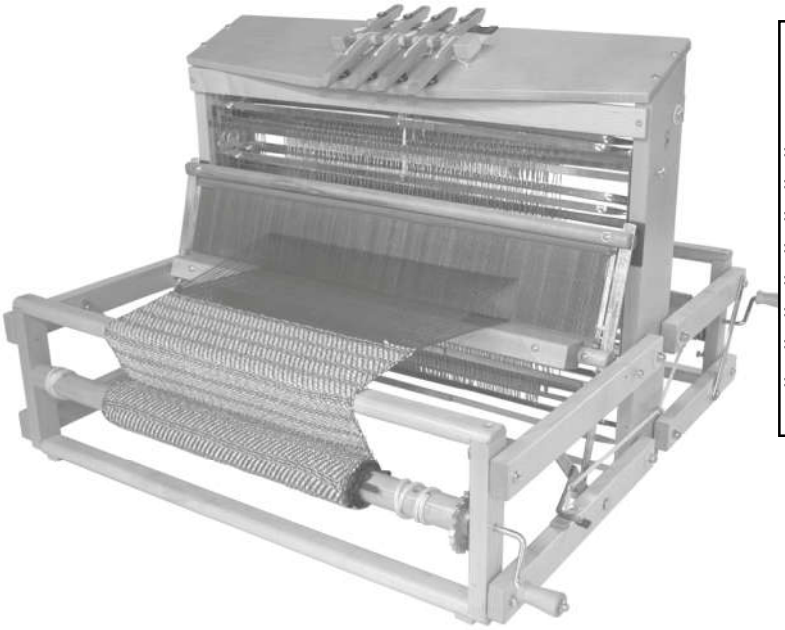

## ÉQUIPEMENT RÉGULIER

» Ros acier inoxydable, 12 dents/pouce
» 600 Aiguilles oeillet inséré
» 1 navette à fil 6122-0000
» 1 crochet à ros 6141-7000
» 2 baguettes d'encroix
» 1 système d'enroulage avec cordes à maillons
» Barres de transfert de lisse
» Instructions et Livre "Ourdir et Tisser"

**4 cadres - 2124-0424 1320.00 $**
**8 cadres - 2124-0824 1474.00 $**
**12 cadres - 2124-1224 1606.00 $**
**16 cadres - 2124-1624 2008.00 $**

| SPECIFICATION & DIMENSIONS | | | | |
|---|---|---|---|---|
| Nombre de cadres | 4c | 8c | 12c | 16c |
| Largeur en Ros | 24¾" - 60 cm | | | |
| Quantité d'aiguilles | 600 | | | |
| Largeur | 28½" (sans la manivelle) | | | |
| Profondeur | 26¾" | 27¾" | 30" | 31½" |
| Hauteur | 21" | | | |
| Poids net | 25 lbs | 29 lbs | 33 lbs | 39 lbs |
| Dimension métier plié | 28.5" w<br>11.25" d<br>20.5" h | 28.5" w<br>12.25" d<br>20.75" h | 28.5" w<br>14.5" d<br>21" h | 28.5" w<br>17" d<br>22" h |
| Double Ensouple 24" | 6432-1100 - 397.00 | | | |
| Base avec 2 tablettes | 6313-2024 - 598.00 | | | |
| Base sans les 2 tablettes | 6313-2009 - 460.00 | | | |

En 1998, Métiers Leclerc invente et produit un métier à tisser complètement nouveau pour les tisserandes modernes demandant un métier pliant à 8 cadres.
Puis nous avons produit un 12 et 4 cadres. En 2006 Leclerc continue son développement en introduisant son nouveau Voyageur 24" 4, 8, 12 et 16 cadres.
Ce nouveau modèle comprend:
- Un frein à friction permettant un tissage sans interruption lors de l'avance du tissu.
- Un distance de 9¾" entre le ros et la poitrinière avant.
- Une même méthode de fermeture et une nouvelle base avec tablettes.

Un battant pivottant est aussi disponible et peut être installé en quelques minutes 2120-0924 - 125.00 $

# DOROTHY 15¾

## ÉQUIPEMENT RÉGULIER

» Ros acier inoxydable, 12 dents/pouce
» 400 aiguilles 9½"
» 1 Navette à fil 6122-1000
» 1 Crochet à ros 6141-7000
» 2 Baguettes d'encroix
» 1 système d'enroulage cordes à maillons
» Instructions
» Le livre "Ourdir et Tisser"

## MÉTIER À 4 CADRES

**2110-0000 4 cadres 880.00 $**
**2111-1000 8 cadres 1200.00 $**

Métier pliant, 4 lames, qui peut être facilement transporté et remisé. Pratique pour les écoles, les camps de vacances, l'occupation thérapeutique, les professionnels et les loisirs. Les lames sont opérées avec des leviers dans le côté. Ils peuvent être placés à gauche ou à droite du métier et sont de longueur gradués. Les touches sont de quatre couleurs différentes pour faciliter la sélection des lames.Ce métier quatre lames peut être transformé (avec une base plus profonde) pour permettre d'ajouter des sections de 4 lames pour obtenir un métier de 8 ou 12 lames.

## DOROTHY 8 OU 12 CADRES

Construit avec un cadre plus profond, vous pouvez placer des sections de quatre lames . Les leviers sont placés à gauche puis à droite.

## TABLE POUR DOROTHY 4 CADRES

Légère, pliante et à la bonne hauteur (25") pour l'utilisation d'une chaise régulière.

**6312-2000**
**297.00 $**

| | SPÉCIFICATIONS & DIMENSIONS | | |
|---|---|---|---|
| | 4 cadres | 8 cadres | 12 cadres |
| Largeur de tissage | 15¾" 40 cm | 15¾" 40 cm | 15¾" 40 cm |
| Quantité d'aiguilles | 400 | 400 | 400 |
| Largeur total | 20¼" 51 cm | 20¼" 51 cm | 20¼" 51 cm |
| Profondeur | 20½" 52 cm | 31¼" 79 cm | 31¼" 79 cm |
| Hauteur | 17½" 44 cm | 17½" 44 cm | 17½" 44 cm |
| Poids net | 16 lbs 7 kg | 25 lbs 11 kg | 32 lbs 14 kg |

## OPTIONS:

| | | |
|---|---|---|
| » Surplus pour avoir des aiguilles à oeillet inséré | 2110-1000 | 50.00 $ |
| » Section de 4 cadres avec les traverses (gauche ou droite) | 6392-4(3)000 | 493.00 $ |
| » Double ensouple pour Dorothy | 6432-1000 | 380.00 $ |

# DOROTHY 24” v2

## ÉQUIPEMENT RÉGULIER

» Ros acier inoxydable, 12 dents/pouce
» 600 aiguilles 9½"
» 1 Navette à fil 6122-1000
» 1 Crochet à ros 6141-7000
» 2 Baguettes d'encroix
» 1 système d'enroulage cordes à maillons
» Instructions
» Le livre "Ourdir et Tisser

**2410-0000 4 cadres 1155.00 $**
**2411-0008 8 cadres 1708.00 $**

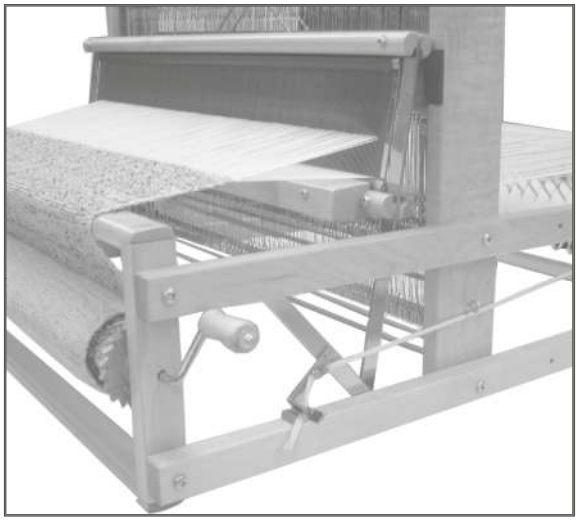

| SPÉCIFICATIONS & DIMENSIONS | | |
|---|---|---|
| | 4 cadres | 8 cadres |
| Largeur de tissage | 24” 60 cm | 24” 60 cm |
| Nombre d’aiguilles | 600 | 600 |
| Largeur | 28” 71 cm | 28” 71 cm |
| Profondeur | 24 ¾” 63 cm | 28 ¾” 73 cm |
| Hauteur | 21½” 54 cm | 21½” 54 cm |
| Poids net | 22 lbs 10 kg | 30 lbs 14 kg |

Hauteur ajustable:
20"
22.5"
24.5"
27"

Largeur: 30.25"
+ 13" avec tablettes
Prof: 29"

## BASE POUR DOROTHY 24”

Pour transformer en métier de plancher avec 6 pédales.
**Pour métier 4 cadres (6 pédales)**
**6313-2000 799.00 $**

**Base sans les pédales pour métier 4 ou 8 cadres.**
**6313-2024**
**598.00$**

Même base sans les tablettes
6313-2009 - 460.00$

## OPTIONS

| | | |
|---|---|---|
| » Surplus pour avoir des aiguilles à oeillet inséré ou texsolv | 2110-1024 | 64.00 |
| » Section de 4 cadres (gauche ou droite) | 6392-5(6) | 506.00 |
| » Double ensouple pour Dorothy 24" | 6432-1100 | 397.00 |
| » Ensouple ourdissoir qui remplace l'ensouple d'origine | 6443-1100 | 413.00 |

# DIANA 24", 16 CADRES
# RATIÈRE PAR ORDINATEUR

Ce nouveau métier 16 lames est conçu pour être utilisé comme métier de table ou avec la base comme un métier de plancher. La ratière controlée par ordinateur fonctionne aussi bien avec un ordinateur IBM ou MAC.En version métier de table, l'ouverture est obtenue avec l'aide du manche à l'avant du métier.Le manche reste en place en position levé afin de laisser les mains libre au tisserand. Lorsque le manche revient à la position initiale, le patron change automatiquement. Le modèle de plancher fonctionne avec 2 pédales. La pédale de droite monte les cadres de lames et forme l'ouverture. La pédale de gauche place le métier au neutre et change le patron pour la duite suivante.

**2120-1624**
**Métier complet avec l'interface et la base 5390.00 $**

## ÉQUIPEMENT RÉGULIER

» Ros acier inoxydable, 12 dents/pouce
» 1000 aiguilles à oeillet inséré 9½"
» 1 navette à fil 6122-1000
» 1 crochet à ros 6141-70002
» baguettes d'encroix
» 1 système d'enroulage cordes à maillons
» Instructions
» Livre "Ourdir et Tisser

## SPÉCIFICATIONS

Largeur de tissage: 24"
Largeur du métier: 28"
Profondeur du métier: 36"
Hauteur du métier: 31½"
Dimensions lorsque pliés: 28"L, 20"P, 31H"

## SPÉCIFICATIONS DE LA BASE

Largeur de tissage: 24"
Hauteur de la base: 26"
Hauteur entre le plancher et la poitrinière: 29"
Poids net du métier avec la base: 55 lbs

Ensouple ourdissoir:
(Même que Dorothy 24")
(23" avec sections de 1")
6443-1100 413.00 $

# COMPACT 24"

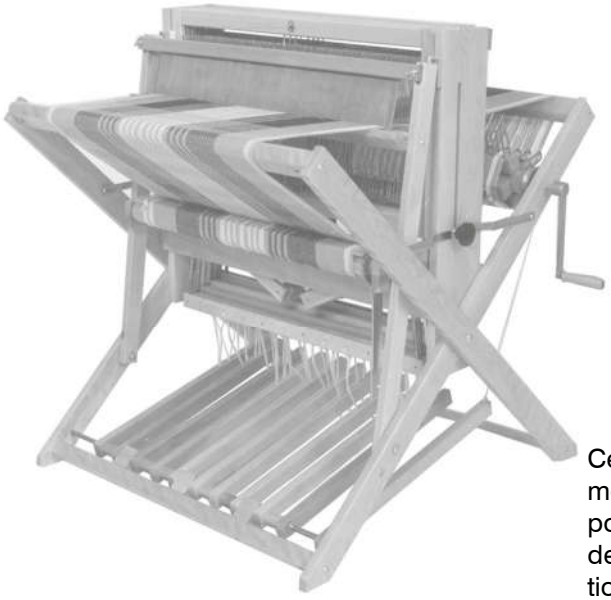

## ÉQUIPEMENT RÉGULIER

» Ros acier inoxydable, 12 dents/pouce
» Aiguilles de broche 10½"
» 1 Navette à fil 6122-1000
» 1 Crochet à ros 6141-7000
» 2 Baguettes d'encroix
» 2 Baguettes d'enroulage avec cordes
» Instructions
» Le livre "Ourdir et Tisser"

## 24" de TISSAGE

Ce métier pas à la lève est léger tout en étant solide et facilement transportable lorsque plié.Il a été spécialement conçu pour le tissage à la maison et pour les personnes qui suivent des cours ou les tisserands qui ont à faire des démonstrations. Pour le plier, vous n'avez qu'à dévisser légèrement les deux poignées situées sur les côtés, et les glisser vers le haut. Le métier se pliera sur lui-même avec la pièce de tissu sur le métier. Le modèle à 4 cadres de lame possède six pédales pour un attachage facile et peut recevoir 4 cadres de lames additionnels (et 4 autres pédales pour se transformer en 8 lames.Il est équipé d'un ensouple ordinaire de 4 cm (1 7/8") de diamètre, permettant d'utiliser l'ensouple-ourdissoir qui donne 38 cm (15") par tour. Les râteaux de l'ensouple-ourdissoir doivent être vissés directement sur l'ensouple, sans extensions.

Support de levier à main

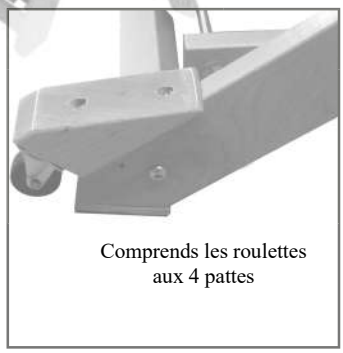

Comprends les roulettes aux 4 pattes

| SPÉCIFICATIONS & DIMENSIONS | |
|---|---|
| Nombre d'aiguilles | 600 |
| Largeur totale | 32" 81 cm |
| Profondeur ouvert | 35" 89 cm |
| Profondeur fermé | 18" 46 cm |
| Hauteur avant | 29½" 75 cm |
| Hauteur ouvert | 36½" 93 cm |
| Hauteur fermé | 42½" 108 cm |
| Poids net | 72 lbs 32 kg |
| Poids d'expédition | 84 lbs 38 kg |

| | | |
|---|---|---|
| **4 cadres** | **1022-0000** | **2190.00 $** |
| **8 cadres** | **1022-0001** | **2796.00 $** |

## OPTIONS

| | | |
|---|---|---|
| » Équipement pour transformer le métier en 8 cadres | 1023-0000 | 713.00 |
| » Surplus pour avoir des aiguilles à oeillet inséré | 1022-9800 | 70.00 |
| » Double ensouple pour métier Compact | 1057-0000 | 414.00 |
| » Ensouple-ourdissoir section 1" (25 mm) | 6443-3000 | 314.00 |
| » Banc ajustable | 6384-6000 | 339.00 |
| » Ensemble de Roulettes pour les 4 pattes (Ancien métier) | 1023-0001 | 143.00 |

# ARTISAT 36”

Métier fermé

**1009-0000 Pas à la lève 4 cadres 2525.00 $**

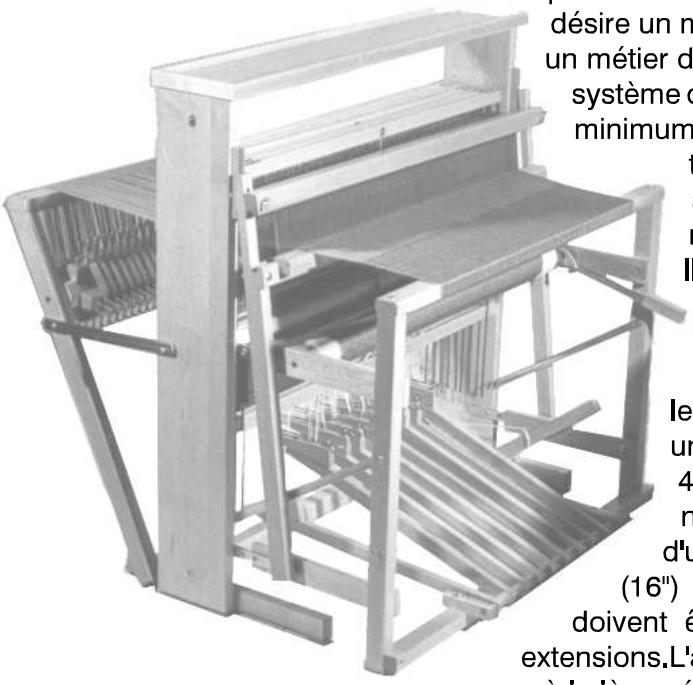

Ce métier pas à la lève, 4 lames, est conçu spécialement pour le tisserand qui dispose d'un espace restreint et qui désire un métier pratique et de bonne largeur.L'Artisat est un métier de plancher compact et silencieux, équipé d'un système d'attachage facile. Sa pesanteur a été réduite au minimum mais il est suffisamment robuste pour les gros travaux. Lorsque non utilisé, l'avant et l'arrière se plient donnant 36 cm (14") de profondeur au métier (même avec du matériel sur le métier). Il est construit avec six pédales, permettant tous les genres d'attachage mais il peut être transformé en un métier 8 lames en ajoutant le kit 4 cadres additionnels comprenant toutes les pièces nécessaires à la transformation, dont un nouveau cadre central, 4 cadres à lames et 4 pédales.Il est équipé d'une ensouple ordinaire de 7 cm (2¾") de diamètre, permettant d'utiliser l'ensouple-ourdissoir qui donne 40 cm (16") par tour. Les râteaux de l'ensouple-ourdissoir doivent être vissés directement sur l'ensouple, sans extensions.L'artisat est maintenant disponible en version pas à la lève pédalier avant ou arrière.

**1009-0008 Pas à la lève 8 cadres 3575.00 $**

# ARTISAT 36"
# PAS À LA LÈVE
## AVEC PÉDALIER PRIS PAR L'ARRIÈRE

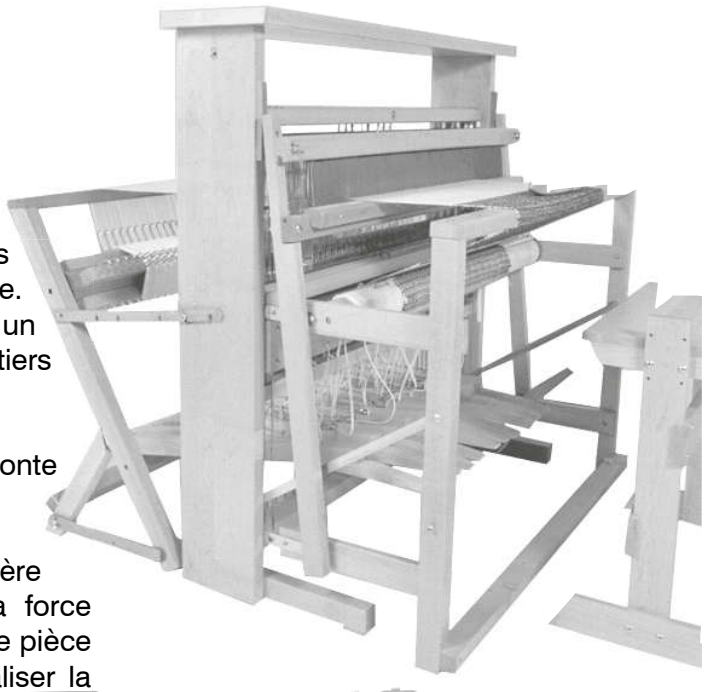

Les métiers pas-à-la lève sont reconnus pour leur simplicité et leur facilité d'attachage. L'inconvénient de ce type de métier est un ouverture de pas limité surtout pour les métiers à plus de 4 cadres.

Notre nouveau système d'attachage surmonte cette difficulté.

Les nouvelles pédales qui sont fixées à l'arrière du métier donnent au tisserand toute la force nécessaire pour lever les fils de chaîne. Une pièce mobile attachée à la pédale permet d'égaliser la tension sur toutes les cordes à pédales. Une corde fixée à l'avant de cette pièce mobile contrôle l'angle des cadres afin d'avoir une ouverture claire.

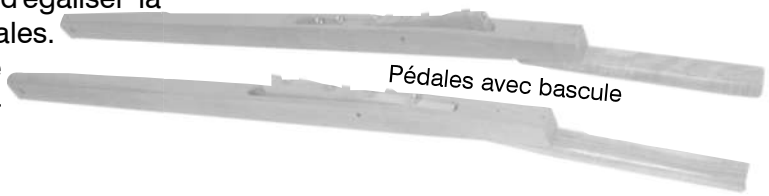

Pédales avec bascule

Comme ces nouvelles pédales sont très longues le pliage du métier n'est pas aussi simple.

KIT PÉDALIER ARRIÈRE POUR MÉTIER DÉJÀ EN 8 CADRES
1009-2936 1133.00 $

**1009-3628 Artisat 36” 8 cadres**
**Pédalier pris par l’arrière 3993.00 $**

**1009-2836 Kit 4 cadres additionnels**
**Pédalier pris par l’arrière 2558.00 $**

Voir la page suivante pour l’équipement, les dimensions et les options

# ARTISAT 36”

## ÉQUIPEMENT RÉGULIER

» 6 pédales
» Ros acier inoxydable, 12 dents/pouce
» Aiguilles de broche, 10½" (26,8 cm)
» 1 Navette à fil 6122-3000
» 1 dz. bobine plastique 4" 6133-6000
» 1 crochet à ros 6141-7000
» 1 toile
» 2 baguettes d'encroix
» 2 Baguettes d'enroulage
» 2 Tiges de fer
» 2 cordes
» Le livre "Ourdir & Tisser"
» Instruction d'assemblage

## SPÉCIFICATIONS & DIMENSIONS

| | 4 cadres | 8 cadres |
|---|---|---|
| Largeur de tissage | 36” 90 cm | 36” 90 cm |
| Nombre d’aiguilles | 1000 | |
| Largeur totale | 46” 117 cm | |
| Profondeur ouvert | 32” 80 cm | 35” 89 cm |
| Profondeur fermé | 14” 36 cm | 17” 43 cm |
| Hauteur | 30¾” 78 cm | |
| Poids net | 95 lbs 43 kg | 135 lbs 61 kg |

## OPTIONS

| | | |
|---|---|---|
| Surplus pour avoir des aiguilles à oeillet inséré ou texsolv | 1009-1100 | 116.00 |
| Banc Ajustable de 21" - 25" haut | 6384-6000 | 339.00 |
| Banc à bout ouvert 23" haut | 6384-2000 | 725.00 |
| Ensouple-Ourdissoir Section 1” | 6441-4000 | 314.00 |
| Double ensouple | 6432-3000 | 677.00 |

| | | |
|---|---|---|
| Kit pour transformer un métier 4 cadres en métier 8 cadres avec pédalier arrière | 1009-2836 | 2558.00 $ |
| Kit pour transformer un métier 8 cadres pas à la lève à un métier avec pédalier arrière | 1009-2936 | 1133.00 $ |

# MIRA II
# 36’, 45” et 60”

## ÉQUIPEMENT RÉGULIER

» Ros acier inoxydable, 12 dents/pouce
» Aiguilles broche 10½" (26.8 cm)
» 1 navette à fil 6122-3000
» 1 crochet à ros 6141-7000
» 2 baguettes d’encroix
« 4 barres de fer
» 2 cordes
» 2 toiles
» Instructions et Video d’assemblage
» Livre "Ourdir et Tisser"

| | | |
|---|---|---|
| **4230-0136** | **36”** | **3603.00 $** |
| **4230-0145** | **45”** | **3823.00 $** |
| **4230-0160** | **60”** | **4318.00 $** |

| SPÉCIFICATIONS & DIMENSIONS | | | |
|---|---|---|---|
| Largeur de tissage | 36” 90 cm | 45” 115 cm | 60” 150 cm |
| Quantité d’aiguilles | 1000 | 1200 | 1500 |
| Profondeur ouvert | 39” 99 cm | | |
| Largeur du métier | 46” 117 cm | 55” 140 cm | 70” 170 cm |
| Hauteur TOTAL | 58” 132 cm | | |
| Hauteur AVANT | 31¼” 79 cm | | |
| Distance entre le ros et la poitrinière | 13” 33 cm | | |
| Poids net | 113 lbs 51 kg | 124 lbs 56 kg | 150 lbs 68 kg |

Un métier 4 cadres, contre-balancé. Il est le métier idéal pour adapter le battant à navette volante pour activer la production dans les ateliers de tissage commercial. Il est équipé d’un frein à friction, de porte-fils et poitrinière amovibles et maintenant d’un **régulateur de pas** qui perment les ouvertures non balancées 1 contre 3 ou 3 contre 1.

Pour les options voir la page 20

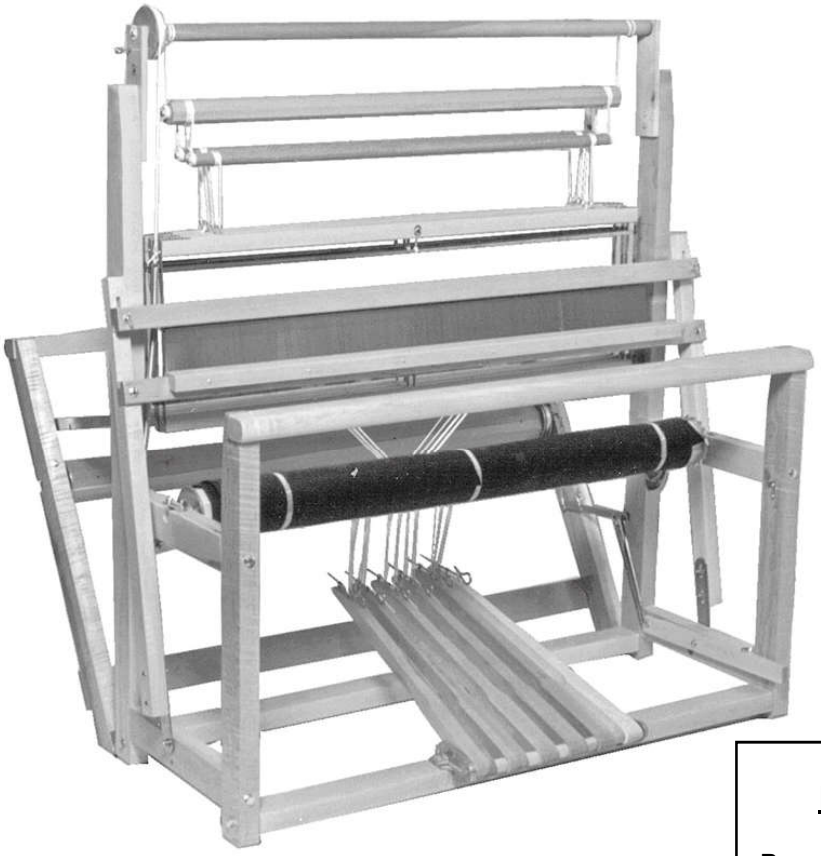

# FANNY II
# 36”, 45” et 60”

| | | |
|---|---|---|
| **1024-0136** | **36”** | **3603.00 $** |
| **1024-0145** | **45”** | **3823.00 $** |
| **1024-0160** | **60”** | **4318.00 $** |

**ÉQUIPEMENT RÉGULIER**

» Ros acier inoxydable, 12 dents/pouce
» Aiguilles broche 10½"
» 1 Navette à fil 6122-1000
» 1 Crochet à ros 6141-7000
» 2 Baguettes d'encroix
» 4 barres de fer
» 2 cordes
» 2 toiles
» Instructions et video d’assemblage
» Le livre "Ourdir et Tisser"

Un métier 4 cadres, contre-balancé, se pliant à 63 cm (25") de profondeur. Le métier peut être plié même après que le tissage a été commencé.

Il ne prend pas plus d'espace qu'un meuble ordinaire. Peut passer facilement dans une porte.
Porte-fils et poitrinière amovibles.Frein à friction pour une tension égale.
Peut être adapté avec le système de la navette volante.Métier plus petit que le Nilus II

Le nouveau Fanny II comprend un **régulateur de pas** permettant une ouverture raisonnable lors d'une croisée non balancée (1 cadre contre 3 ou 3 cadres contre 1)

# FANNY II
# 36”, 45” et 60”

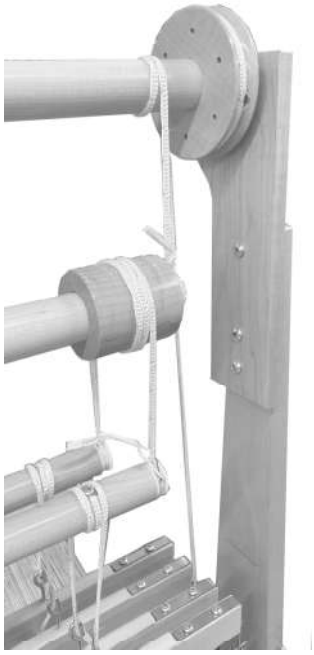

| SPECIFICATIONS & DIMENSIONS | | | |
|---|---|---|---|
| Largeur de tissage | 36” 90 cm | 45” 115 cm | 60” 150 cm |
| Quantité d’aiguilles | 1000 | 1200 | 1500 |
| Profondeur ouvert | 36½” 93 cm | | |
| Profondeur fermé | 25” 63 cm | | |
| Largeur total | 46” 117 cm | 55” 140 cm | 70” 170 cm |
| Hauteur TOTAL | 58½” 149 cm | | |
| Hauteur AVANT | 31¼” 79 cm | | |
| Distance entre le ros et la poitrinière | 13” 33cm | | |
| Poids net | 118 lbs 53 kg | 130 lbs 59 kg | 158 lbs 72 kg |

## Options pour Mira II et Fanny II

| Largeur de tissage | 36” 90 cm | 45” 115 cm | 60” 150 cm |
|---|---|---|---|
| Surplus pour avoir des aiguilles à oeillet inséré (ou texsolv) | 1024-9836 114.00 | 1024-9845 130.00 | 1024-9860 172.00 |
| Banc à bout ouvert 23" | 6384-2000 725.00 | | |
| Ensouple ourdissoir Section 1” | 6441-4000 314.00 | 6441-5000 384.00 | 6441-6000 484.00 |
| Ensouple ourdissoir Section 2” | 6442-4000 265.00 | 6442-5000 294.00 | 6442-6000 386.00 |
| Douple ensouple | 6432-3000 677.00 | 6432-4000 775.00 | 6430-6000 898.00 |
| Battant navette volante | 6471-4000 1380.00 | 6471-5000 1380.00 | 6471-6000 1495.00 |

# NILUS 27" 36”, 45” et 60”

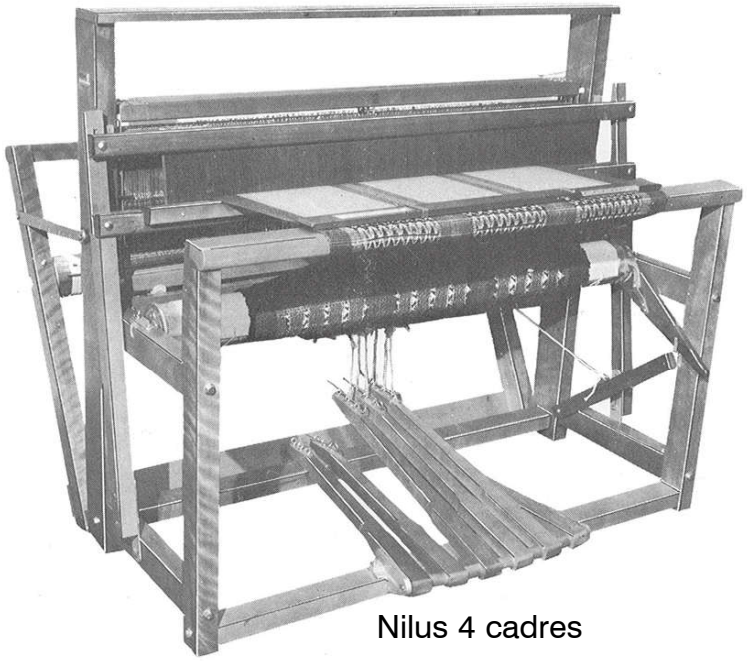

Nilus 4 cadres

## ÉQUIPEMENT RÉGULIER

» Ros acier inoxydable, 12 dents/pouce
» Aiguilles broche 10½"
» 1 Navette à fil 6122-3000
» 1 Crochet à ros 6141-7000
» 2 Baguettes d'encroix
» 4 barres de fer
» 2 cordes
» 2 toiles
» Instructions et video d’assemblage
» Le livre "Ourdir et Tisser"

## UN MÉTIER PAS À LA LÈVE

Un métier solide et stable pas à la lève, 4 lames, se pliant à 25" (63 cm) de profondeur.
Un métier avec action indépendante pour chaque cadre à lames.

| | 4 cadres | 8 cadres PÉDALIER ARRIÈRE |
|---|---|---|
| 27” | **1025-0027 3713.00** | **----------** |
| 36” | **1025-0036 3713.00** | **1025-3628 4807.00** |
| 45” | **1025-0045 3933.00** | **1025-4528 5042.00** |
| 60” | **1025-0060 4593.00** | **1025-6028 5819.00** |

# NILUS 36”, 45” et 60”

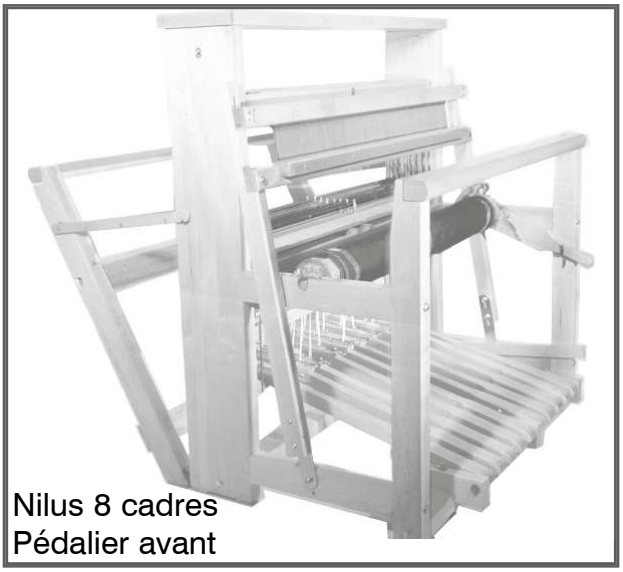

Nilus 8 cadres
Pédalier avant

Nilus 8 cadres
Pédalier arrière

| SPÉCIFICATIONS & DIMENSIONS | | | |
|---|---|---|---|
| Largeur de tissage | 36” 90 cm | 45” 115 cm | 60” 150 cm |
| Quantité d’aiguilles (4 ou 8 cadres) | 1000 | 1200 | 1500 |
| Profondeur ouvert | 4s = 40” 102 cm 8s = 43” 109 cm | | |
| Profondeur fermé | 4s = 25” 63 cm 8s = 28” 71 cm | | |
| Largeur du métier | 46” (117 cm) | 55” 140 cm | 70” 170 cm |
| Hauteur TOTAL | 58½” 149 cm | | |
| Hauteur AVANT | 31¼” 79 cm | | |
| Distance entre le ros et la poitrinière | 13” 33 cm | | |
| Poids net | 4c =118 lbs (53 kg)<br>8c= 168 lbs (76 kg) | 4c = 130 lbs (59 kg)<br>8c = 175 lbs (79 kg) | 4c = 158 lbs (72 kg)<br>8c = 203 lbs (92 kg) |

## OPTIONS:

| Largeur de tissage | 36” 90 cm | 45” 115 cm | 60” 150 cm |
|---|---|---|---|
| Surplus pour avoir des aiguilles à oeillet inséré (ou texsolv) | 1024-9836 114.00 | 1024-9845 130.00 | 1024-9860 172.00 |
| Banc à bout ouvert 23" | 6384-2000 725.00 | | |
| Ensouple ourdissoir Section 1” | 6441-4000 314.00 | 6441-5000 384.00 | 6441-6000 484.00 |
| Ensouple ourdissoir Section 2” | 6442-4000 265.00 | 6442-5000 294.00 | 6442-6000 386.00 |
| Double ensouple | 6432-3000 677.00 | 6432-4000 775.00 | 6430-6000 898.00 |
| Battant navette volante | 6471-4000 1380.00 | 6471-5000 1380.00 | 6471-6000 1495.00 |

| | | | |
|---|---|---|---|
| Kit pour changer un 4 cadres en un 8 cadres avec un pédalier arrière | 1025-2836 2723.00 | 1025-2845 3102.00 | 1025-2860 3685.00 |

# NILUS II 36’, 45”, 60” et 72"

Nilus II 4 cadres
pas à la lève

Nilus II
4 cadres plié

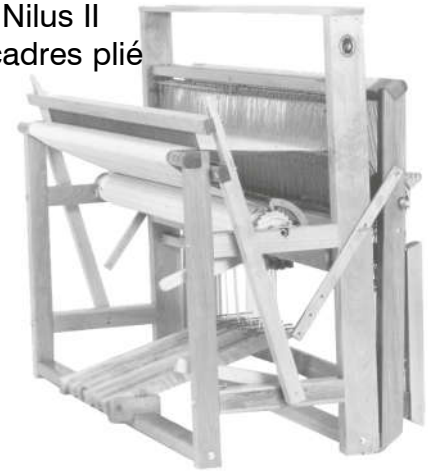

Contre-Balancé
Nilus II

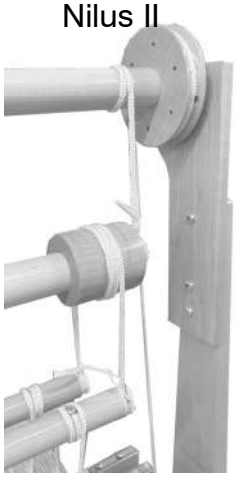

**MODÈLE: PAS À LA LÈVE**

**36” 1029-0000 4 cadres 3713.00 $**
**45” 1030-0000 4 cadres 3933.00 $**
**60” 1031-0000 4 cadres 4483.00 $**

**MODEL: CONTRE-BALANCÉ**

**36” 1026-0000 4 cadres 3713.00 $**
**45” 1027-0000 4 cadres 3933.00 $**
**60” 1028-0000 4 cadres 4483.00 $**

**Nouveau! 72” 1028-0072 4 cadres**

**Avec 2 série de pédales et double frein: 6710.00 $**

**MODEL: 8 cadres pas à la lève**

**36” 1029-0008 8 cadres 4263.00**
**45” 1030-0008 8 cadres 4950.00**
**60” 1031-0008 8 cadres 5495.00**

NILUS II
Pas à la lève
8 cadres

**(Contre-balancé, Pas à la lève, Pas à la lève avec pédalier arrière)**

Le métier Nilus II (4 cadres) est offert en trois versions . Pliant à 27½" (70 cm) de profondeur. De par sa conception, une patte anti-bascule lui donne une très bonne stabilité.L'ouverture de pas est toujours parfaite, peu importe l'attachage. Le contre-balancé possède un régulateur de pas intégré à son système. Donc, il est possible de tisser sans problème n'importe quel tissué. Sur le pas à la lève, le couvercle est amovible permettant de placer et d'enlever les lisses (aiguilles). Ces dernières sont de 12½" (31,7 cm). Chaque cadre a une action indépendante et est guidé dans les bouts pour éviter la friction avec les autres. Les cadres à lames sont poussés par un mécanisme situé en dessous, et qui balance ces derniers afin qu'ils lèvent parfaitement les deux bouts.Le métier est muni de polyvinyle à sa base pour le tenir solidement au plancher. Le système d'attachage des pédales est facile. Il est équipé d'un frein à friction donnant une tension parfaite à la chaîne. L'ensouple avant est amovible pour un enfilage plus facile et l'ensouple arrière l'est également pour l'enroulage hors du métier. Tous les métiers sont équipés d'une ensouple régulière à laquelle quatre râteaux peuvent être ajoutés pour former l'ensouple-ourdissoir.

# NILUS II 36”, 45” et 60” PAS À LA LÈVE
# avec PÉDALIER PRIS PAR L’ARRIÈRE

Les métiers pas-à-la lève sont reconnus pour leur simplicité et leur facilité d'attachage.

L'inconvénient de ce type de métier est un ouverture de pas limité surtout pour les métiers à plus de 4 cadres.

Notre nouveau système d'attachage surmonte cette difficulté.

Les nouvelles pédales qui sont fixées à l'arrière du métier donnent au tisserand toute la force nécessaire pour lever les fils de chaîne. Une pièce mobile attachée à la pédale permet d'égaliser la tension sur toutes les cordes à pédales. Une corde fixée à l'avant de cette pièce mobile contrôle l'angle des cadres afin d'avoir une ouverture claire.

Comme ces nouvelles pédales sont très longues le pliage du métier n'est pas aussi simple.

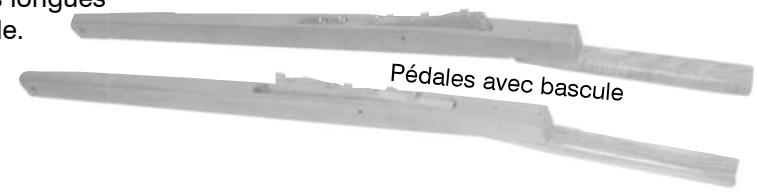

Pédales avec bascule

| | 8 CADRES avec PÉDALIER ARRIÈRE | KIT 4 CADRES DE PLUS avec PÉDALIER ARRIÈRE | KIT PÉDALIER ARRIÈRE pour MÉTIER DÉJÀ de 8 CADRES | KIT PÉDALIER ARRIÈRE pour MÉTIER DÉJÀ de 4 CADRES |
|---|---|---|---|---|
| 36” | **1029-3628 4807.00** | **1029-2836 2723.00** | **1029-3036 1128.00** | **1029-4036 908.00** |
| 45” | **1030-4528 5173.00** | **1030-2845 3102.00** | **1030-3045 1227.00** | **1030-4045 1007.00** |
| 60” | **1031-6028 5885.00** | **1031-2860 3685.00** | **1031-3060 1337.00** | **1031-4060 1056.00** |

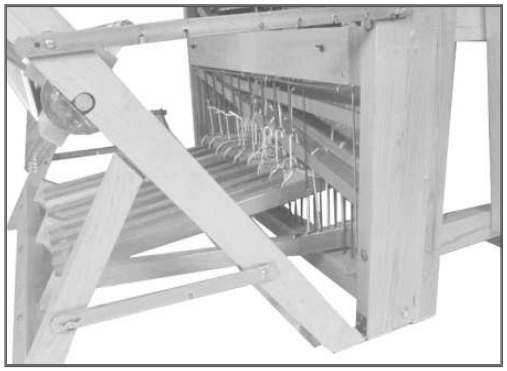

**Voir page 26 pour Équipement, Dimensions et Options**

# NILUS II 36”, 45” & 60”
# CONTREMARCHE
# avec PÉDALIER PRIS PAR L’ARRIÈRE

Ce métier à un set de contremarche, 2 sets de poulies supérieures aux cadres de lames et un set de poulies à la base. Dans un métier contremarche, chaque cadre est impliqué dans l'ouverture de pas, chaque cadre est soit levé ou baissé par chaque pédale. Peu importe que ce soit 3 cadres contre 1 l'ouverture est toujours parfaite.Pour une seule pédale, les cordes qui vont au contremarche, montent les cadres de lames et les cordes qui vont au bas des cadres de lames baissent ceux-ci.Parce que vous montez ou descendez chaque cadre, vous n'aurez jamais le problème du cadre de lames qui veux monter quand même.

**CORDE À PÉDALES À MAILLONS POUR PLUS DE FACILITÉ**

**CÂBLES D’ACIER PRÉ-AJUSTÉS QUI CONTROLENT LES CADRES DE LAMES ET LES CONTREMARCHES**

## NILUS II 8 CADRES CONTREMARCHE, pédalier arrière

| | | |
|---|---|---|
| 36” | 1029-0018 | 5720.00 $ |
| 45” | 1030-0018 | 6122.00 $ |
| 60” | 1031-0018 | 7029.00 $ |

# NILUS II (INFORMATION POUR LES 5 MODÈLES)

## ÉQUIPEMENT RÉGULIER

» 6 pédales
» Ros acier inoxydable, 12 dents/pouce
» aiguilles 12½" (31,7 cm)
» 1 navette 11¾" 6122-3000
» 1 dz. bobine plastique 6133-6000
» 2 toiles
» Ros acier inoxydable, 12 dents/pouce
» 2 baguettes d'encroix
» 4 barres de fer
» 2 cordes
» Livre "Ourdir et Tisser"
» Instruction et video d'assemblage

## SPÉCIFICATIONS & DIMENSIONS

| | | | | |
|---|---|---|---|---|
| Largeur de tissage | 36” (90 cm) | 45” 115 cm | 60” 150 cm | 72” 183 cm |
| Quantité d’aiguilles | 1000 | 1200 | 1500 | 2000 |
| Profondeur ouvert | 4s = 51” 130 cm 8s = 54” 137 cm | | | |
| Profondeur fermé | 4s = 28½” 70 cm 8s = 32” 81 cm | | | |
| Largeur totale | 46” (117 cm) | 55” 140 cm | 70” 170 cm | 83” 210 cm |
| Hauteur TOTAL | Pas à la lève = 49” 125 cm Counter-balancé = 58½” 149 cm | | | |
| Hauteur AVANT | 34½” 87 cm | | | |
| Distance entre le ros et la poitrinière | 13” 33cm | | | |
| Poids total | 4s =155 lbs 70 kg<br>8s= 190 86 kg | 4s = 170 lbs 77 kg<br>8s = 205 lbs 93 kg | 4s = 158 lbs 72 kg<br>8s = 250 lbs 113 kg | 4s = 188 lbs 85 kg |

## OPTIONS:

| Largeur de tissage | 36” 90 cm | 45” 115 cm | 60” 150 cm | 72” 183 cm |
|---|---|---|---|---|
| Surplus pour avoir des aiguilles à oeillet inséré (ou texsolv) | 1029-9836 114.00 | 1030-9845 130.00 | 1031-9860 172.00 | 1031-9872 220.00 |
| Banc à bout ouvert 26" | 6384-4000 788.00 | | | |
| Ensouple ourdissoir Section 1” | 6441-4000 314.00 | 6441-5000 384.00 | 6441-6000 484.00 | 6441-6720 589.00 |
| Ensouple ourdissoir Section 2” | 6442-4000 265.00 | 6442-5000 294.00 | 6442-6000 386.00 | |
| Douple ensouple | 6432-3000 677.00 | 6432-4000 775.00 | 6430-6000 898.00 | |
| Battant navette volante | 6471-4000 1380.00 | 6471-5000 1380.00 | 6471-6000 1495.00 | |

| | | | |
|---|---|---|---|
| Kit pour transformer un Nilus 4 cadres en 8 cadres pédalier arrière | 1029-2836 2723.00 | 1030-2845 3102.00 | 1031-2860 3685.00 |

# COLONIAL v2

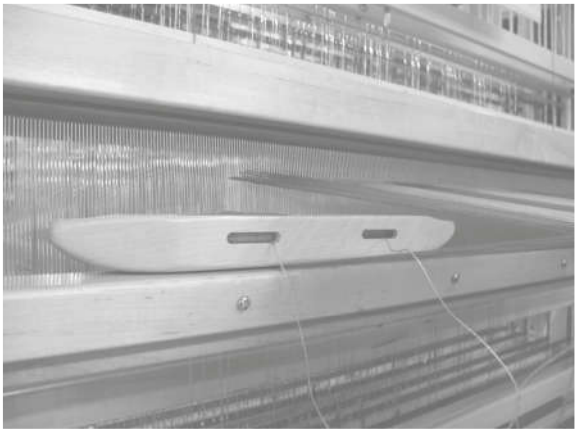

| | Pédalier arrière seulement | |
|---|---|---|
| | 45” | 60” |
| 8 CADRES | 1051-0082 - 6435.00 | 1052-0082 - 7073.00 |
| 12 CADRES | 1051-0212 - 7183.00 | 1052-0212 - 8008.00 |

## LE MEILLEUR MÉTIER PAS À LA LÈVE

Un métier qui rappelle ceux de nos grand-mères tout en ayant les dimensions permettant son utilisation dans un foyer d'aujourd'hui. s. Il est pliant. Nous offrons aussi l'option du battant suspendu pour des travaux légers. Le modèle pédalier arrière donne une belle ouverture avec un effort minimum.

Nouveau en 2008.
Nous avons fait des changements importants à ce modèle de métier :
- Ouverture plus grande et claire
- La pédale du pédalier arrière est maintenant plus basse pour un pédalage plus facile
- Les marmoussets sont maintenant sur des bagues (bushings)
-Un nouveau système d'attachage de corde à pédales qui facilite cette tâche et évite tout accrochage.

# COLONIAL v2 45” ou 60”

## ÉQUIPEMENT RÉGULIER

» 10 ou 14 pédales
» Ros acier inoxydable, 12 dents/pouce
» Aiguilles de broche, 12½" (31,7 cm)
» 1 Navette à fil 11¾" (6122-3000)
» 1 dz. bobines plastique (6133-6000)
» 2 Toiles
» 1 Crochet à ros (6141-7000)
» 2 Baguettes d'encroix
» 2 Tiges de fer
» 2 cordes
» 1 Livre "Ourdir & Tisser
» Instruction et video d'assemblage

| SPÉCIFICATIONS & DIMENSIONS | | |
|---|---|---|
| Largeur de tissage | 45” 115 cm | 60” 150 cm |
| Quantité d’aiguilles | 1200 | 1500 |
| Profondeur ouvert | 53” 135 cm | |
| Profondeur fermé | 33” 84 cm | |
| Largeur total | 57” 145 cm | 72” 183 cm |
| Hauteur TOTAL | 68” 173 cm | |
| Hauteur AVANT | 34½” 87 cm | |
| Distance entre le ros et la potrinière | 14” 35.5 cm | |
| Poids net | 4c = 185 lbs 84 kg<br>8c = 205 lbs 93 kg | 4c = 219 lbs 99 kg<br>8c = 221 lbs 100 kg |

## OPTIONS:

| | 45” 115 cm | 60” 150 cm |
|---|---|---|
| Surplus pour avoir des aiguilles à oeillet inséré (ou texsolv) | 1051-9800 130.00 | 1052-9800 172.00 |
| Banc à bout ouvert | 6384-4000 788.00 | |
| Ensouple ourdissoir Section 1” | 6441-5000 384.00 | 6441-6000 484.00 |
| Ensouple ourdissoir Section 2” | 6442-5000 294.00 | 6442-6000 386.00 |
| Double ensouple | 6432-4000 775.00 | 6430-6000 898.00 |
| Battant suspendu | 6395-9000 325.00 | |
| Battant navette volante | 6471-5000 1380.00 | 6471-6000 1495.00 |

# “WEAVEBIRD” 36”, 45” ou 60” pas à la lève avec RATIÈRE ÉLECTRONIQUE 16, 24 ou 32 cadres

M. Kevin Burns d'Irlande a inventé une nouvelle façon de créer une ouverture (le pas) qu'il a appelé "Weavebird". Leclerc a modifié, amélioré et adapté ce système pour avoir le meilleur métier à ratière sur le marché.

Ce nouveau métier n'a pas de marmousset, pas de corde à pédales et ni de contremarches. Il n’y a aucune limite aux combinaisons possible avec les cadres de lames et les répétitions de patrons.

Même avec tous ces avantages, son prix reste très raisonnable.

LE SYSTÈME "WEAVEBIRD"

"Weavebird" forme une ouverture qui se ferme au centre du ros.

Deux pédales actionnent le métier. La pédale de droite fait l'ouverture. Une partie des fils de chaîne monte tandis que l'autre partie descend. Ce système donne une tension égale entre les fils du haut et les fils du bas. Ce mécanisme donne le même effet que le métier contrebalancé.

L'angle des deux bras de sélection est calculé pour toujours donner une grande ouverture claire.

La pédale de gauche ferme l'ouverture au centre.

Nous avons aussi ajouté à ce merveilleux système des contrepoids qui annulent le poids des cadres de lames.

Le résultat obtenu par "Weavebird" et le système qui contrebalance le poids donne un métier 16 lames qui est plus facile à pédaler qu'un métier à 4 lames.

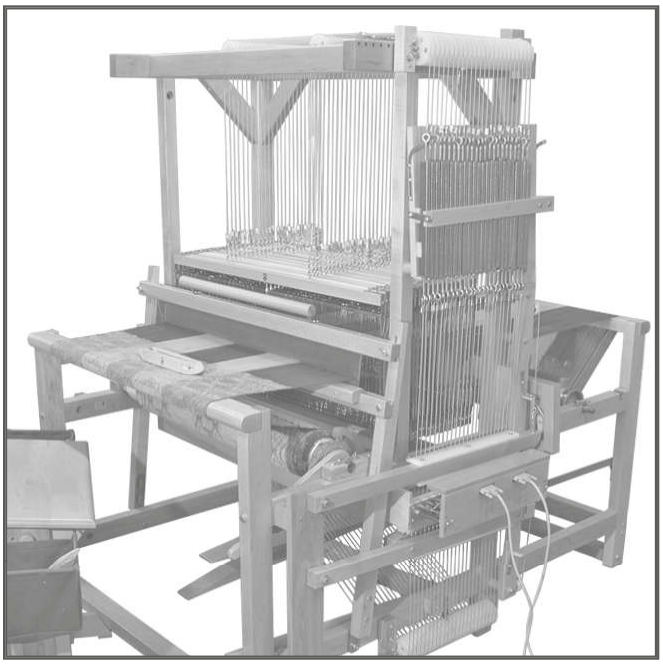

## SPECIFICATIONS & DIMENTIONS:

| Largeur de tissage | 27" (68 cm) | | 36" (90 cm) | | | 45" (115 cm) | | | 60" (150 cm) | | |
|---|---|---|---|---|---|---|---|---|---|---|---|
| | 16s | 24s | 16s | 24s | 32s | 16s | 24s | 32s | 16s | 24s | 32s |
| Nombre d.aiguilles | 1000 | 1500 | 1500 | 2000 | 2500 | 2000 | 2500 | 3000 | 2500 | 3000 | 3500 |
| Largeur totale | 44" 111 cm | | 50½" - 128 cm | | | 59½" - 151 cm | | | 74½" - 189 cm | | |
| Profondeur totale | 61" 155 cm | 66" 168 cm | 61" 155 cm | 66" 168 cm | 71" 180 cm | 61" 155 cm | 66" 168 cm | 71" 180 cm | 61" 155 cm | 66" 168 cm | 71" 180 cm |
| Hauteur | 68" - 173 cm | | | | | | | | | | |
| Hauteur en avant | 34½" - 87 cm | | | | | | | | | | |
| Poid ne(app.) | 200 lbs 91 kg | 240 lbs 109 kg | 240 lbs 109 kg | 280 lbs 127 kg | 310 lbs 140 kg | 280 lbs 127 kg | 330 lbs 150 kg | 360 lbs 163 kg | 320 lbs 145 kg | 385 lbs 175 kg | 410 lbs 185 kg |

**Le transport n’est exceptionnellement pas inclus dans le prix du métier**

| WEAVEBIRD 16, 24 ou 32 cadres AVEC LA BOÎTE D'INTERFACE | | | | | |
|---|---|---|---|---|---|
| | 27" | 36" | 45" | 60" | 72" |
| 16 cadres | 1016-2700 $9844.00 | 1016-3600 $9844.00 | 1016-4500 $10160.00 | 1016-6000 $11128.00 | 1016-7200 $14680.00 |
| 24 cadres | | 1024-3600 $12369.00 | 1024-4500 $12840.00 | 1024-6000 $14017.00 | |
| 32 cadres | | 1032-3600 $14882.00 | 1032-4500 $15585.00 | 1032-6000 $16564.00 | |
| | Battant suspendu 6395-9000 | | | $325.00 | |

# “WEAVEBIRD” 36”, 45” ou 60” pas à la lève avec RATIÈRE ÉLECTRONIQUE 16, 24 ou 32 cadres

## ÈQUIPEMENT RÉGULIER

» **Boîte Interface et unité solénoides**
» 1 Ros acier inoxydable 12 dents au pouce
» Aiguilles à oeillet inséré ou Texsolv
» 1 Navette "End-Feed" 6122-8000
» 12 Bobines 6¼ pour cette navette 6133-6000
» 1 Crochet à ros 10 5/8" long 6140-1000
» 2 Baguettes d'encroix
» 4 Tiges de métal
» Le livre "Ourdir & Tisser"
» Instructions et vidéo de montage
» 2 toiles
» Garantie de 2 ans sur le métier et les pièces électroniques incluant la boîte Interface

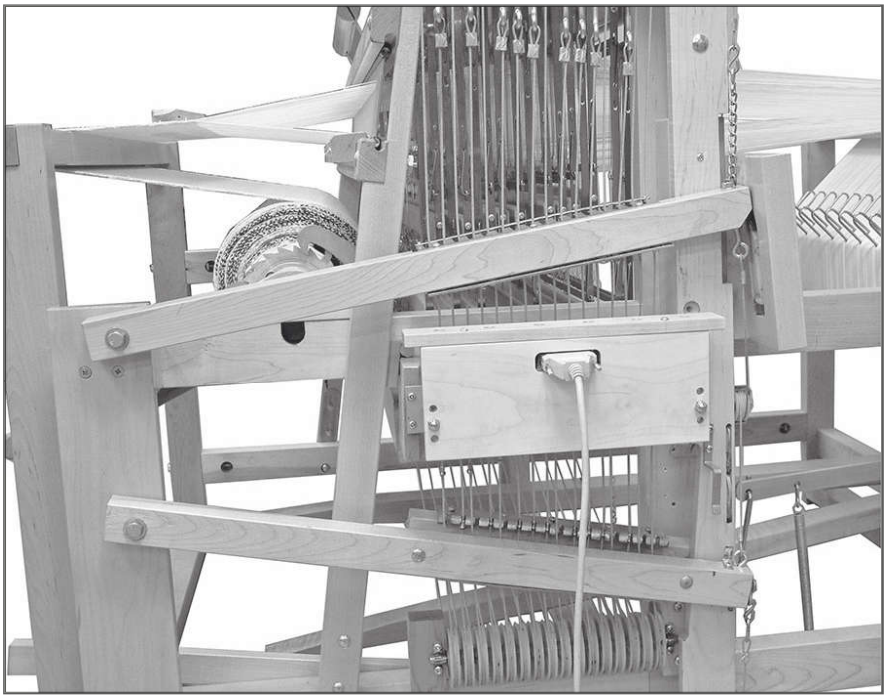

## OPTIONS:

| Largeur en ros | 36” 90 cm | 45” 115 cm | 60” 150 cm |
|---|---|---|---|
| Banc à bout ouvert 26" | 6384-4000 788.00 | | |
| Ensouple ourdissoir section de 1" | 6441-4000 314.00 | 6441-5000 384.00 | 6441-6000 484.00 |
| Ensouple ourdissoir section de 2" | 6442-4000 265.00 | 6442-5000 294.00 | 6442-6000 386.00 |
| Double ensouple | 6432-3000 677.00 | 6432-4000 775.00 | 6430-6000 898.00 |
| Battant de navette volante | 6471-4000 1380.00 | 6471-5000 1380.00 | 6471-6000 1495.00 |

# KEBEC II 100”, 120”

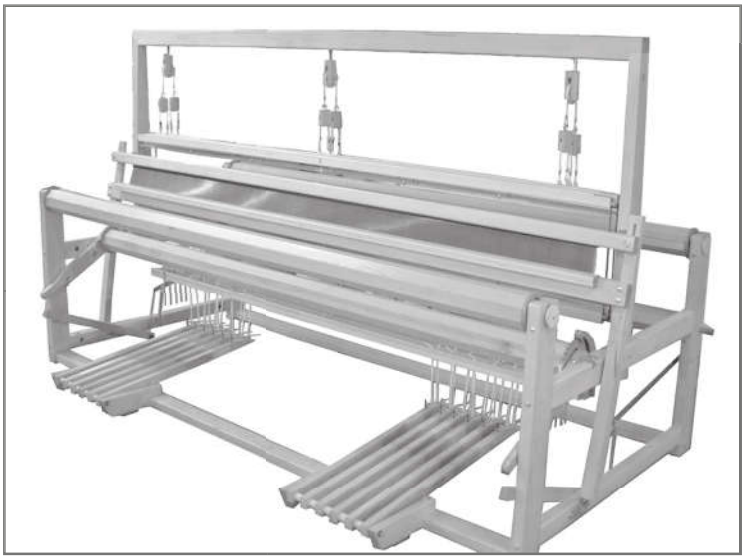

Un métier 4 cadres, contre-balancé, pour le tissage large tel que couvertures, draperies, tapis, etc. Élargi à 49" (125 cm) de profond, il donne une ouverture parfaite. Il est le métier le plus souple de cette largeur sur le marché.Il doit être opéré par deux tisserands, chacun ayant son pédalier, permettant de lancer et de recevoir la navette à tour de rôle.Le système de frein est très solide avec 2 gros câbles d'acier

## ÉQUIPEMENT RÉGULIER

» Ros acier inoxydable, 12 dents/pouce
» Aiguilles de broche, 12½" (31,7 cm)
» 2 Navettes à fil 15¾" (6122-2000)
» 1 dz. bobines plastique (6133-8000)
» 2 Toiles
» 1 Crochet à ros (6141-7000)
» 2 Baguettes d'encroix
» 4 Tiges de fer
» 2 cordes
» 1 Livre "Ourdir & Tisser
» Instruction d'assemblage

**100” 1003-0000 10863.00 $**
**120” 1004-0000 11770.00 $**

**Exceptionnellement, le prix de ce métier ne comprend pas les frais de livraison**

| SPÉCIFICATIONS & DIMENSIONS | | |
|---|---|---|
| Largeur de tissage | 100” (250 cm) | 120” (300 cm |
| Quantité d’aiguilles | 2500 | 3000 |
| Largeur totale | 112” 285 cm | 133” 337 cm |
| Profondeur | 49” 125 cm | |
| Hauteur TOTAL | 63” 160 cm | |
| Hauteur AVANT | 34” 86 cm | |
| Distance entre le ros et la poitrinière | 14” 35.5 cm | |
| Poids net | 325 lbs 147 kg | 370 lbs 167 kg |

| OPTIONS: | 100” | 120” |
|---|---|---|
| Surplus pour avoir des aiguilles à oeillet inséré ( ou texsolv) | **1003-9800 283.00** | **1004-9800 340.00** |
| Ensouple ourdissoir Section 1” | **6441-7000 699.00** | **6441-8000 957.00** |
| Ensouple ourdissoir Section 2” | **6442-7000 552.00** | **6442-8000 761.00** |
| Battant de navette volante | **6471-7000 1920.00** | |

# CENDREL: Métier “INKLE” - Cadre ourdissoir

**3310-0000 325.00 $**

**ÉQUIPEMENT RÉGULIER**

» 1 Reglette de 6"
» 1 Reglette de 10"
» 1 Gougeon avec fente
» 1 Gougeon plat
» 17 Gougeons ronds

**SPÉCIFICATIONS**

» Hauteur: 32¾"
» Largeur: 28½"
» Profondeur: 14"
» Poids net: 9 lbs

**Un métier “INKLE”**

**Un cadre ourdissoir**

Le métier "Inkle" est un métier très simple et conçu pour le tissage de bandes étroites et fortes. Peut fabriquer des bandes de grandeur maximale de 6" de large par 16 pieds de long.Le tissage est en même temps rapide, silencieux et attrayant. Des articles tels que ceintures, cravates, courroies de guitare, etc. peuvent être tissés en une heure. Des bandes de 6" de large (15 cm) peuvent être faites sur ce métier. En joignant ces bandes, vous pouvez obtenir des coussins, des pièces murales, etc. Le cendrel peut aussi être un excellent cadre ourdissoir, un outil de base pour tout tisserand. Peut ourdir une chaîne jusqu'à 10 verges.

# BERGERE 24”

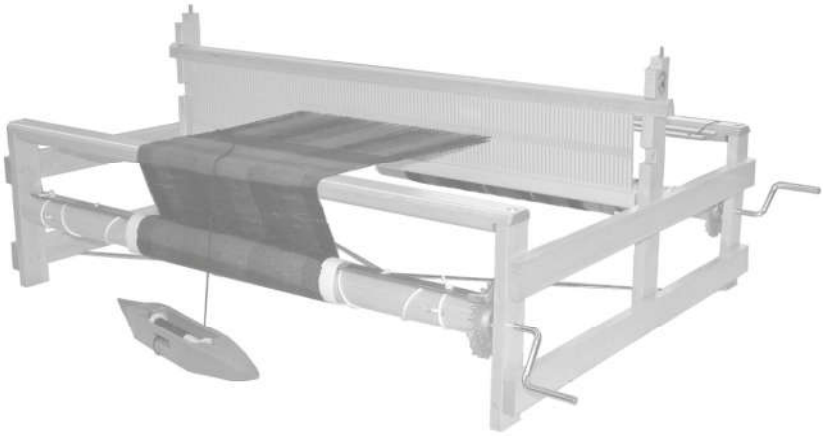

## ÉQUIPEMENT RÉGULIER

» 1 peigne envergeur en styrène (plastique résistant) 6 fils / pouce

**» 1 Navette de couleur**

» 2 réglettes 28" (71 cm)
» 2 baguettes d'encroix
» 2 baguettes d'enroulage avec cordes
» 2 bloc d'ourdissage
» Instruction

**SPÉCIFICATION**

» Longueur: 20" (51cm)
» Hauteur: 11½" (30cm)
» Largeur ext.: 26¾" (68cm)
» Largeur de tissage: 24" (60cm)
» Poids d'expédition: 10 lbs (4.54 kg.)

**2530-0001 24” (60 cm) 374.00 $**
**2530-0002 24" (60cm) (2 Ros) 424.00 $**
**2530-0003 Montants pour installer 2 peignes envergeur 44.00 $**

Un petit métier de table pour l'initiation au tissage.

Très bon pour les débutants dans les écoles, les camps de récréation et pour l'occupation thérapeutique.

Le métier est emballé démonté et est facile à assembler en vissant quelques traverses.

Le cadre du métier est équipé d'un peigne envergeur et de deux ensouples. La tension est contrôlée par des engrenages permettant de monter une chaîne jusqu'à 6 verges et plus (5 mètres et plus). Les fils sont passés dans les trous et les rainures du peigne envergeur, et par le simple mouvement de lever ou baisser le peigne envergeur, vous créez un pas dans lequel vous passez la navette.

## OPTIONS:

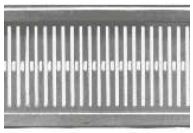

4.5"
de haut

**ROS ENVERGEUR STYRENE(PLASTIQUE)**

| No. | Dents/po. | Largeur | Prix |
|---|---|---|---|
| 6233-9086 | 6 | 8” | 20.00 |
| 6233-9088 | 10 | 8” | 20.00 |
| 6233-9166 | 6 | 16” | 23.00 |
| 6233-9168 | 10 | 16” | 23.00 |
| 6233-9246 | 6 | 24” | 35.00 |
| 6233-9248 | 10 | 24” | 35.00 |
| 6233-9258 | 10 | 30” | 50.00 |

4"de haut

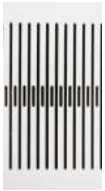

**NOUVEAU PEIGNE EN NYLON**

| No. | Dents/po. | Largeur | Prix |
|---|---|---|---|
| 6243-9208 | 8 | 24” | 127.00 |
| 6243-9212 | 11 | 24” | 127.00 |

# PENELOPE II 22½”

## EQUIPEMENT RÉGULIER

» 2 peignes envergeur en styrène

(plastique résistant) 6 fils / pouce
» 2 réglettes 28" (71 cm)
» 2 baguettes d'encroix
» 2 baguettes d'enroulage avec cordes
» 6 bobines tapisseries
» 2 blocs d'ourdissage
» Instruction

**SPECIFICATION**

» Profondeur: 9½" (24cm)
» Hauteur: 29" (74cm)
» Largeur: 29" (74cm)
» Largeur de tissage: 23½" (60cm)
» Poids d'expédition: 15 lbs (6.3 kg.)

**2530-0000 22½” (58 cm) 523.00 $**

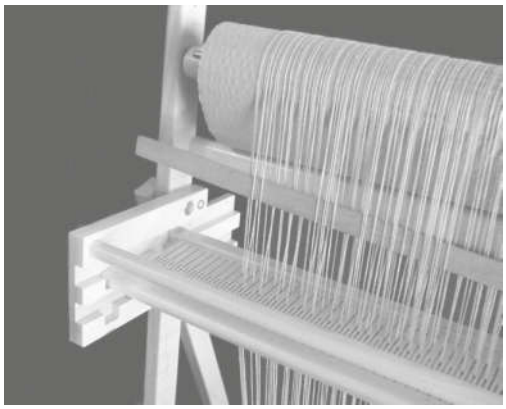

## AMÉLIORATIONS

1) L’ouverture se bloque en position pour une plus grande liberté d’action.
2) Une coulisse double pour une utilisation avec 2 peignes envergueur.

Avec ce métier vous développerez votre talent en tapisserie en créant de belles pièces murales pour décorer votre foyer. Ce métier est équipé d'un peigne envergeur 6 fils au pouce (24 fils / 10cm) et peut également être utilisé avec lisses de corde.

## OPTIONS:

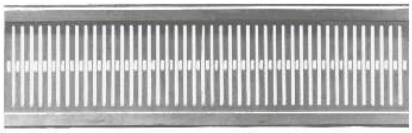

4"de haut

**PEIGNE PLASTIQUE POUR PÉNÉLOPE**

| Part No. | Dents/po. | Largeur | Prix |
|---|---|---|---|
| 2420-2206 | 6 | 24” | 35.00 |
| 2420-2210 | 10 | 24” | 35.00 |

**NOUVEAU PEIGNE EN NYLON**

| Part No. | Dents/inch | Width | Price |
|---|---|---|---|
| 2420-3206 | 8 | 24” | 127.00 |
| 2420-3210 | 11 | 24” | 127.00 |

# GOBELIN 36”, 45”, 60 et 100”

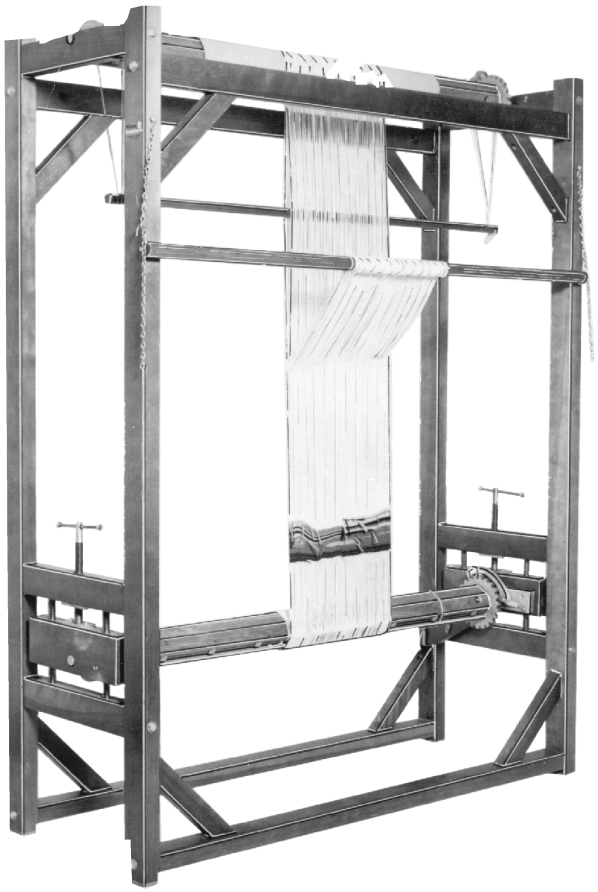

**ÉQUIPEMENT RÉGULIER**

» 1 doz bobines à tapisserie plastique
» Cordes
» Instructions

**SPÉCIFICATION**

» Profondeur: 20" (51cm)
» Hauteur: 72" (183cm)
» Poids d'expédition:
183 lbs (83 kg.) pour un 60"

Ce métier complètement vertical est très simple. Le matériel est étiré (à l'aide d'une vis sans fin de chaque coté) d'une ensouple à l'autre.
Le métier standard n’a pas de cadre à lames et de battant. L’ouverture se fait avec des lisses de corde (non comprise) ou avec l’aide des doigts.
La tension sur la chaîne contrôlée par des vis de chaque coté du métier peut être très élevée.

| | | | |
|---|---|---|---|
| **5236-0000** | **Métier** | **36”** | **3080.00 $** |
| **5245-0000** | **Métier** | **45”** | **3740.00 $** |
| **5260-0000** | **Métier** | **60”** | **4400.00 $** |
| **5210-0000** | **Métier** | **100”** | **8580.00 $** |

## GOBELIN avec: 2 cadres de lames

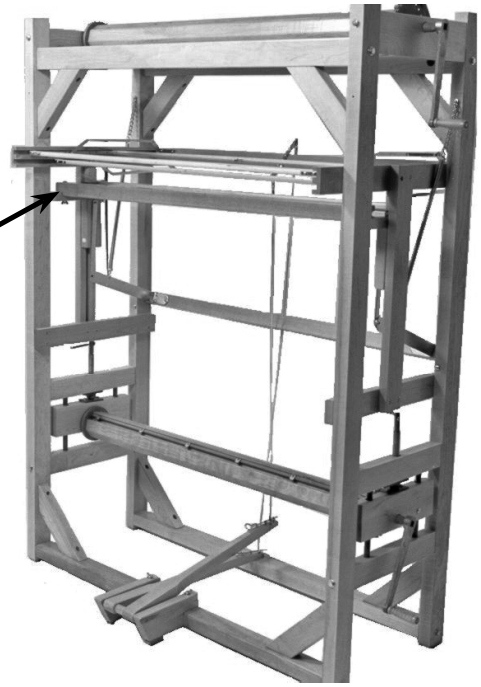


Ce métier peut être utilisé pour faire des tapisseries ou des tapis. Comprend 200 aiguilles de broche 10½" et un ros ordinaire 6 dents par pouce

| | | | |
|---|---|---|---|
| **5236-9000** | **Métier** | **36”** | **4697.00** |
| **5245-9000** | **Métier** | **45”** | **5280.00** |
| **5260-9000** | **Métier** | **60”** | **7040.00** |

KIT pour ajouter 2 cadres à un métier std. Comprenant 200 aiguilles de broche et un ros ordinaire 6 dents par pouce.

**1050-9600 pour Métier 36” 1955.00**
**1050-9700 pour Métier 45” 2185.00**
**1050-9800 pour Métier 60” 2760.00**

# ROS (peigne)

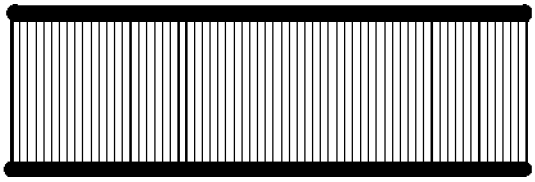

## ACIER INOXYDABLE
### 3½” intérieur (89mm), 4¾” extérieur (121mm)

| Disponibilité | |
|---|---|
| * | 4 dents/po. |
| | 5 dents/po. |
| | 6 dents/po. |
| | 8 dents/po. |
| | 10 dents/po. |
| | 11 dents/po. |
| | 12 dents/po. |
| | 14 dents/po. |
| | 15 dents/po. |
| + | 16 dents/po. |
| | 18 dents/po. |
| | 20 dents/po. |
| | 25 dents/po. |

| No: | Largeur: | * $ Prix Largeur | + $ Prix Largeur |
|---|---|---|---|
| 65-9-09 | 9½" (24cm) | 76.00 | 87.00 |
| 65-9-16 | 15¾" (40cm) | 76.00 | 87.00 |
| 65-9-22 | 22" (56cm) | 106.00 | 121.00 |
| 65-9-24 | 24" (60 cm) | 116.00 | 132.00 |
| 65-9-27 | 27" (70cm) | 131.00 | 149.00 |
| 65-9-32 | 32" (82cm) | 155.00 | 176.00 |
| 65-9-36 | 36" (90cm) | 174.00 | 198.00 |
| 65-9-45 | 45" (115cm) | 218.00 | 248.00 |
| 65-9-60 | 60" (150cm) | 290.00 | 330.00 |
| 65-9-72 | 72" (183cm) | 348.00 | 396.00 |
| 65-9-90 | 90" (228cm) | 435.00 | 495.00 |
| 65-9-10 | 100" (250cm) | 484.00 | 550.00 |
| 65-9-12 | 120" (305cm) | 581.00 | 660.00 |

**Aussi disponible, les 3, 4 et 5 dents / centimètre**

## ACIER INOXYDABLE
### 4” intérieur (5¼” extérieur)

Disponibilité: 6, 8, 10, 12 & 15 dents/po.

| No: | Largeur | $ Prix: Largeur |
|---|---|---|
| 65-8-09 | 9½" | 97.00 |
| 65-8-16 | 15¾" | 97.00 |
| 65-8-22 | 22" | 134.00 |
| 65-8-24 | 24" | 149.00 |
| 65-8-27 | 27" | 165.00 |
| 65-8-32 | 32" | 198.00 |
| 65-8-36 | 36" | 220.00 |
| 65-8-45 | 45" | 275.00 |
| 65-8-60 | 60" | 366.00 |
| 65-8-72 | 72" | 411.00 |
| 65-8-90 | 90" | 550.00 |
| 65-8-10 | 100" | 616.00 |
| 65-8-12 | 120" | 737.00 |

# BANCS

## BANCS À BOUT OUVERT
## (2 modèles)

Tous les bancs LECLERC sont finis pour s'harmoniser avec les métiers. Ils sont à la fois confortables et pratiques.

Ils se rangent sous la poitrinière avant du métier lorsqu'ils ne sont pas utilisés, pour sauver l'espace.

| | Hauteur | Longueur | $ | Banc pour: |
|---|---|---|---|---|
| 6384-2000 | 23” (58cm) | 38” (96cm) | 725.00 | Artisat 36”, Nilus, Inca,Mira et Fanny |
| 6384-4000 | 26” (66cm) | 44” (120cm) | 788.00 | Nilus II, Colonial, Nilart et Kebec |

## BANC AJUSTABLE

Banc recommandé pour le Compact 24", l'Artisat 36", le Minerva, et le Dorothy 24" lorsque utilisé avec la base.

Hauteur ajustable de 21" à 25" (53 à 63,5 cm). La longueur est de 24" (61 cm).

**6384-6000 339.00 $**

# BANC À “BASCULE”

Sélectionner un banc est un choix difficile pour le tisserand qui recherche le comfort pour lui permettre de tisser durant de longues périodes. Jusqu'à maintenant, il était difficile de trouver un banc de bonne hauteur et que le siège soit confortable pour les jambes. LECLERC  a résolu ce problème avec son nouveau banc à Bascule.

Sa hauteur ajustable au pouce de 21" à 26 ¾" saura satisfaire toute hauteur requise.

Si le tisserand le désire, le siège peut mouvoir avec le corps d'un angle de 90°  à 78°, ainsi le siège est toujours aligné avec les jambes. De plus il peut être barré à deux positions fixe.

Ce siège de 12 po. par vous donnera un comfort maximum pendant de longues périodes de tissage.

**Banc (15 lbs) 6384-7000  624.00 $**

ACCESSOIRE : Deux magnifiques pochettes fabriquées en tissu  peuvent être installées de chaque coté pour vous permettre de ranger navettes, trames etc.

**Set de 2  6384-7002  118.00 $**

# ENSOUPLE OURDISSOIR
## pour ourdissage direct

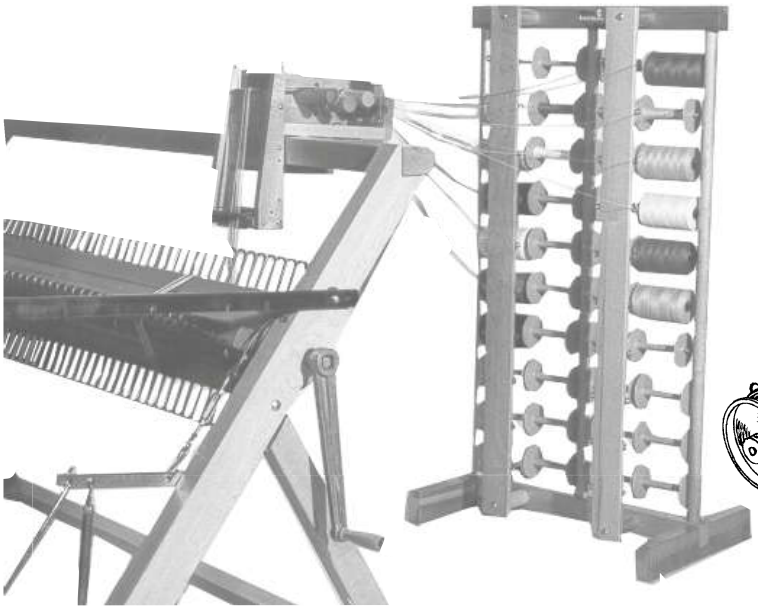

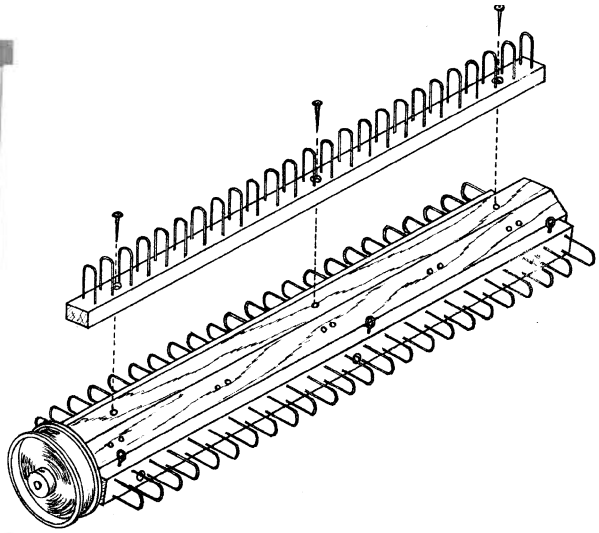

Système d'ourdissage directement des bobines au métier. Il consiste en quatre râteaux qui sont attachés à l'ensouple régulière du métier et qui sont divisés par sections de 1 ou 2 pouce (25mm ou 51 mm). Très utile pour monter de longues pièces. Apprécié des tisserands qui ne peuvent pas obtenir de l'aide facilement. Sur un métier Artisat, on ourdit en moyenne 16" (40 cm) par tour.Sur un métier Nilus II, Colonial, Nilart ou Kébec, on ourdit en moyenne 19" (48 cm) par tour.

| Sections de 1" (25mm) | | |
|---|---|---|
| 6443-1001 | 15¾" | 413.00 |
| 6443-1100 | 24” Dt & Voy 23" | 413.00 |
| 6443-2000 | 22” | 286.00 |
| 6443-3000 | 24” | 314.00 |
| 6441-3000 | 27” | 314.00 |
| 6443-4000 | 32” | 314.00 |
| 6441-4000 | 36” | 314.00 |
| 6441-5000 | 45” | 384.00 |
| 6441-6000 | 60” | 484.00 |
| 6441-6720 | 72” | 589.00 |
| 6441-7000 | 100” | 699.00 |
| 6441-8000 | 120” | 957.00 |

| Sections de 2" (50mm) | | |
|---|---|---|
| 6442-4000 | 36” | 265.00 |
| 6442-5000 | 45” | 294.00 |
| 6442-6000 | 60” | 386.00 |
| 6442-7000 | 100” | 700.00 |
| 6442-8000 | 120” | 761.00 |

Extension pour convertir l'ensouple 19" (48 cm) par tour à 1 verge (95 cm) par tour.

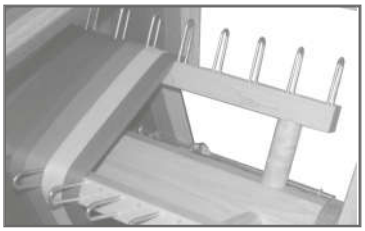

Pas disponible pour les modèles Compact et Artisat.

| | | |
|---|---|---|
| 6161-2000 | Pour les métier de 27" à 36" (70 - 90 cm) 12 pièces | 61.00 |
| 6161-6000 | Pour les métiers de 45" (115 cm) 16 pieces +12 blocs | 132.00 |
| 6161-7000 | Pour les métiers de 60" (150 cm) 16 pièces +12 blocs | 132.00 |
| 6161-7200 | Pour les métiers 72" 16 pieces + 20 blocs | 160.00 |
| 6162-4000 | Pour les métiers 100" (250 cm) 24 pieces+ 40 blocs | 193.00 |
| 6162-5000 | Pour les métiers 120" (300 cm) 32 pieces + 56 blocs | 215.00 |

# ENSOUPLE OURDISSOIR (suite)

## BOITE À TENSION

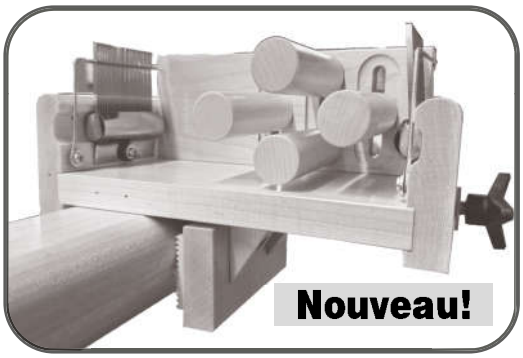


La boîte à tension est utilisée avec l'ensouple ourdissoir et s'ajuste sur tous les métiers de plancher LECLERC. Elle uniformise la tension de tous les fils qui sont enroulés directement des bobines au métier.
Deux peignes de 12 peus (dents) au pouce permettent un enfilage rapide et guident les fils dans la bonne section.
Elle peut aussi être utilisée avec le compteur pour contrôler le nombre de mètres ou verges enroulés sur les bobines.

**6160-1000 204.00 $**

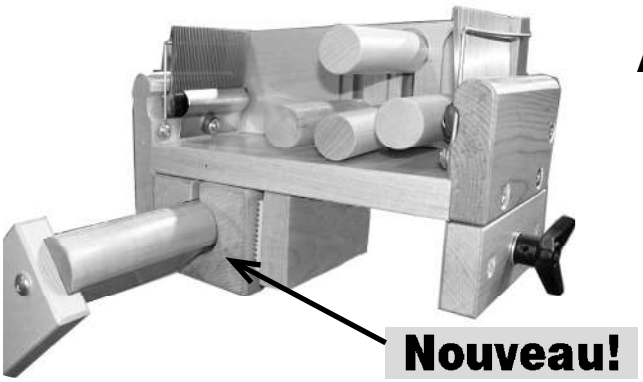


## Adapteur de boite à tension pour le métier Compact 24"

Cet adapteur permet l'utilisation de la boite à tension à lHorizontale sur la poitrinière du métier Compact

**6160-1020 132.00 $**

## COMPTEUR

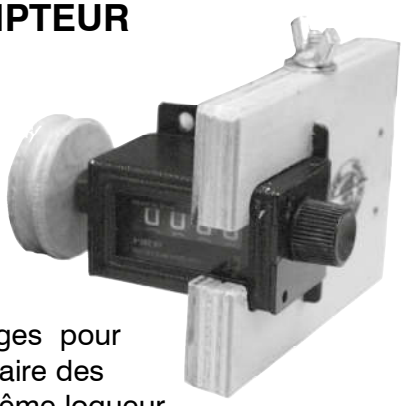

Le compteur est placé sur la boîte à tension et vous indique le nombre de mètres ou verges pour permettre de faire des sections de même logueur.
Il sert aussi à compter le nombre de mètres ou de verges lorsque vous remplissez des bobines pour l'ourdissage.

**6160-6000 (Anglais) 134.00 $**
**6160-8000 (Métrique) 134.00 $**

## EXTENSION DE BOITE À TENSION

Extension avec un petitpeigne (ros) près de l'ensouple permet un meilleur contrôlede la largeur, ce qui élimine généralement l'utilisation des guides.
La hauteur du peigne est ajustable.

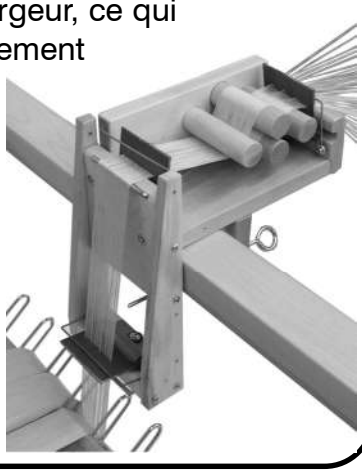

**1042-0000**
**84.00 $**

# ENSOUPLE OURDISSOIR (suite)

## DIVISEURS

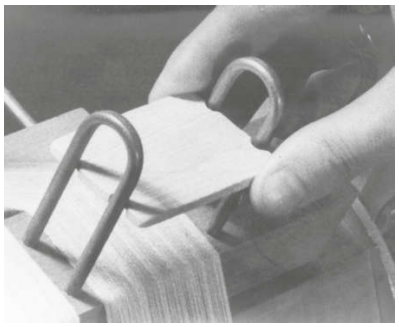

Très utile pour ourdir une longue pièce. Ils se placent entre chaque section des quatre râteaux lorsque les fils ne se superposent plus uniformément ce qui rend la tension inégale. Pour avoir une parfaite tension, il doivent être placés entre chaque section au même tour.

**6165-1000 section de 1" (25mm) 26.00 / 100**
**6165-2000 section de 2" (50mm) 35.00 / 100**

## GUIDES

Un set de 8 pièces qui s'ajuste sur les divisions de chaque section de votre ensouple-ourdissoir. Il empêche les fils de s'engager dans la section voisine ou de rester sur la division.Dès qu'une section est remplie, vous les transférez dans la section suivante.

**6166-1000 20.00 $ par set de 8**

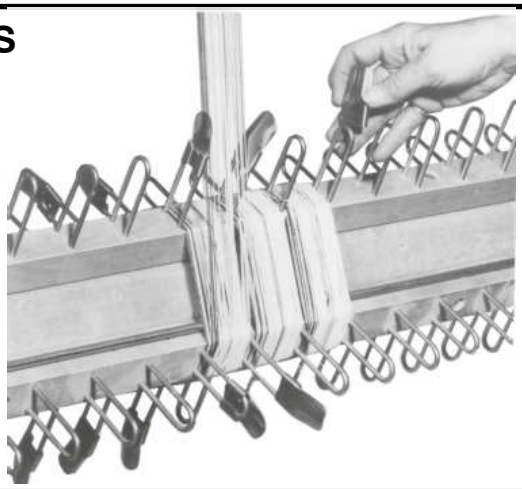

## Peignes (ros boîte à tension)

Disponible dans tous les nombres de peus (dents). Voir disponibilité en page 36

**6260-0000 9.00 $**

## DOUBLEUR

Doubleuse servant à tordre deux ou trois fils ensemble. Une première bobine de fil peut être placée par terre, l'autre sur la tablette inférieure et une autre sur la tablette du centre. Les fils venant des deux bobines du bas passent dans le trou de la tablette inférieure et dans le trou de la tablette du centre. Le fil du haut se joint alors aux deux fils qui passent par le centre du cône ou tube. Les trois fils passent dans le trou de la tablette du haut. Se fixe au mur à l'aide de 2 vis (fournies) 2½" x 5½" x 25" (Bois d'érable)

**6360-1000 79.00 $**

# CANTRES

## SUPPORT DE CÔNES ET DE BOBINES TUBULAIRES

Petit support de bobines avec guides de fils pour huit bobines ou cônes. Peut être utilisé avec le cadre ourdissoir ou l'ourdissoir vertical.

**6361-1000 187.00 $**

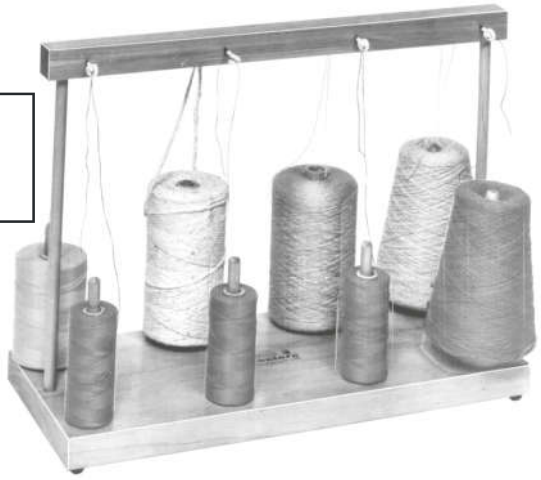

## CANTRE D'ATELIER

Peut contenir 50 bobines de 4" (10 cm) de diamètre ou 30 cônes de 8" (20 cm) de diamètre. Chaque fil est guidé par un oeillet en queue de cochon lequel facilite l'enfilage. Une rangée supplementaire d'oeillets est installée pour permettre que toutes les bobines de toutes les sections puissent soit être dévidées par le bout, soit être déroulées. Il peut être plié pour l'entreposage.

**6362-9900 673.00 $**

Dimension fermé = 57.5" x 28" (large) x 6"
Dimension ouvert à 180$^0$ = 57.5" x 55" (large) x 6"

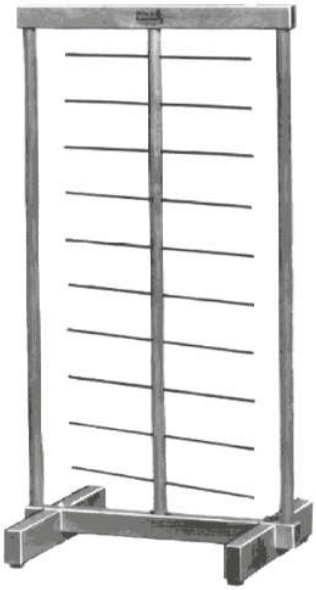

## SUPPORT DE BOBINES

Support de bobines pouvant contenir 20 bobines de 8" (203 cm) ou 40 bobines de 4" (102 cm). Toutes les chevilles sont fixées à un montant central qui tourne pour mettre ou enlever les bobines. Grandeur: 21" x 37" (53cm x 94 cm)

**6362-1000 231.00 $**

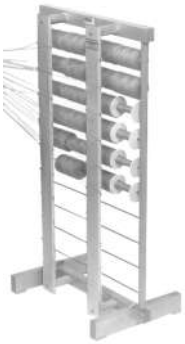

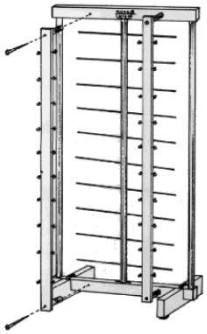

## GUIDE-FILS

Guide-fils avec 40 oeillets pour être fixé devant le support de bobines. Les fils sont tirés du centre des bobines pour éviter qu'ils glissent par les bouts.

**6362-2000 127.00 $**

SUPPORT DE BOBINES AVEC GUIDE-FILS INSTALLÉ: **6362-3000 341.00 $**

- Guide-fils avec oeillets queue de cochon **6362-2001 212.00**
- Support de bob., guide-fils et oeillets queue de cochon **6362-3001 418.00**
- Oeillets queue de cochon **6362-3002 3.00 ch.**

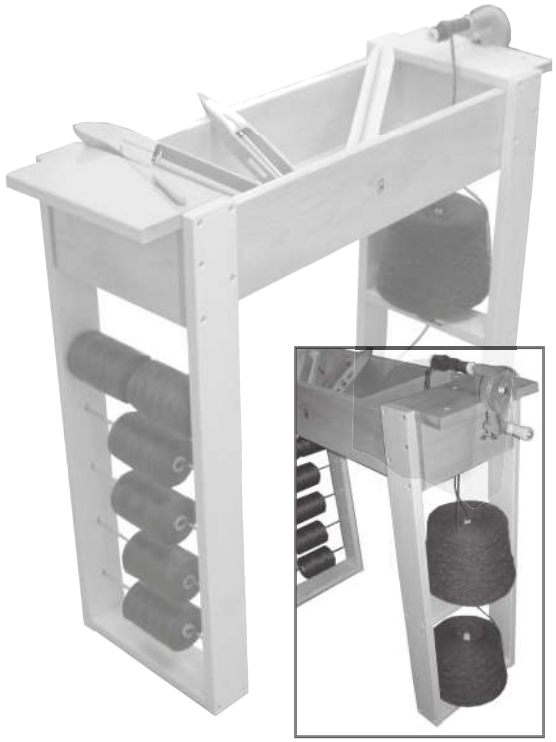

# RANGE-TOUT

**Voici la solution à vos problèmes de rangement pendant votre tissage.**
Ce range-tout vous permet de loger une multitude d'accessoires et de fibres.
Il est conçu de façon à ce que vous puissiez y fixer votre caneteuse.
Il est aussi un doubleur (2 ou plusieurs brins) et un support de bobines (maximum 10 bobines de 4").
Pour doubler 2 ou plusieurs brins ensemble avec une faible torsion, placer une ou plusieurs bobines au niveau du sol. Enfiler le ou les bouts de fil dans le tube de la tablette. Le fil du haut se joint au fil(s) du bas. Les fils passent par le trou dans le fond du range-tout avec une légère torsion.

Dimensions: Largeur: 34½", Hauteur: 31"
Profondeur: 11½", Poids net: 20 lbs

**6370-1000 495.00 $**

# PORTE-ROS

Cet accessoire vous permet de placer tous vos ros en ordre de même que vos baguettes d'encroix et barres de métal.

Étant très compact et portatif, il peut être placé n'importe où dans votre studio.
27¼" x 14½" x 24¾"

**6380-1000 341.00 $**

# CANETEUSES

**MANUELLE**
Caneteuse avec roue d'engrenage entièrement recouvert. Montée sur des coussinets spéciaux ne requérant aucun graissage.
Tige directe pour bobines et trames LECLERC.
Ratio de bobinage: 1/7.5

Poignée de bois

**6331-1000 149.00 $**

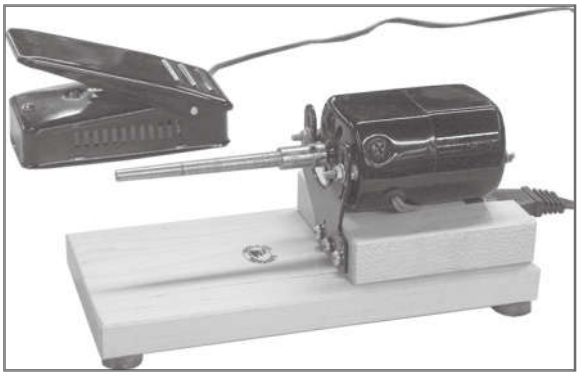

**ELECTRIQUE À TIGE SIMPLE**
Caneteuse électrique à tige directe pour bobines et trames LECLERC.

**6334-1000 259.00 $**

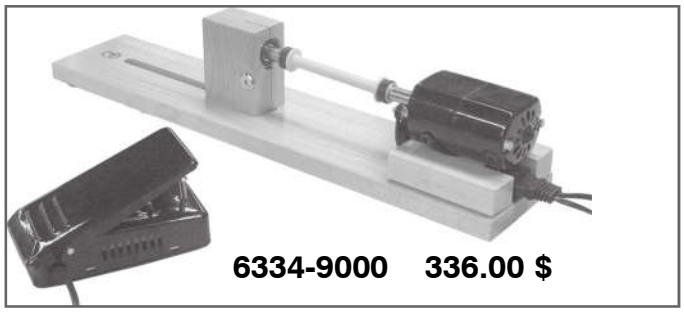

**6334-9000 336.00 $**

**ELECTRIQUE 2 BOUTS**
Caneteuse électrique supportant les bobines des deux bouts. Installée pour faire les bobines de toutes les longueurs de 1" à 8" (25 mm à 20 cm).

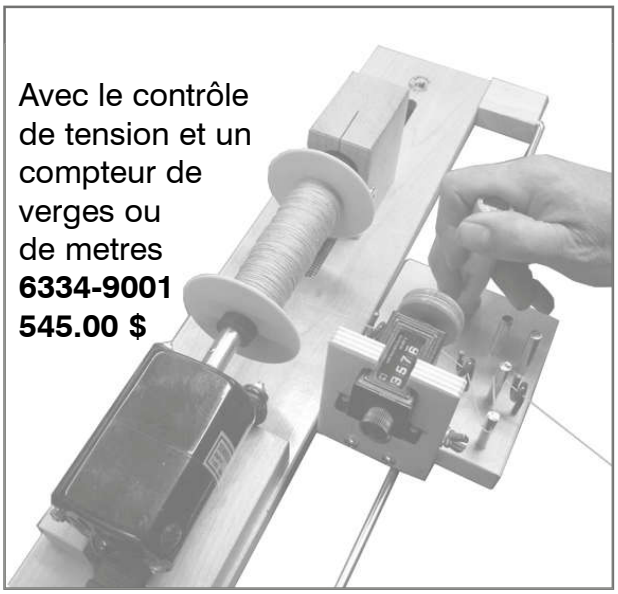

Avec le contrôle de tension et un compteur de verges ou de metres
**6334-9001**
**545.00 $**

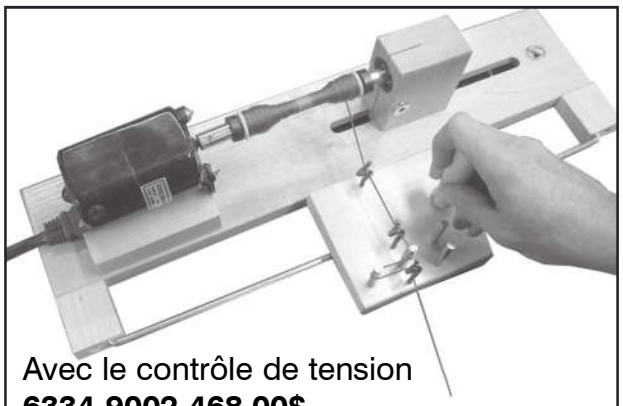

Avec le contrôle de tension
**6334-9002 468.00$**

Contrôle de tension pour caneteuse électrique existante
**6334-9003 193.00 $**

# ENTORTILLEUR (twister) DE FRANGE

**Par: Russ & Melody Lang**

Pour tortiller de la frange: Choisir le nombre de brins que doit avoir chaque couette, diviser celle-ci en 2 groupes. Attacher chaque couette à une pince. Tourner la manivelle dans le sens des aiguilles d'une montre jusqu'à ce que vous ayez la bonne torsion. Tout en tenant bien les extrémités, retirer les fils des deux pinces et nouer les deux extrémités ensemble (noeud simple) Aider ces deux couettes à s'entrelacer.

Bois d'érable

| | | |
|---|---|---|
| **DOUBLE** | **5682-5683** | **20.00 $** |
| **TRIPLE** | **5683-5683** | **23.00** |
| **QUADRUPLE** | **5684-5683** | **29.00** |

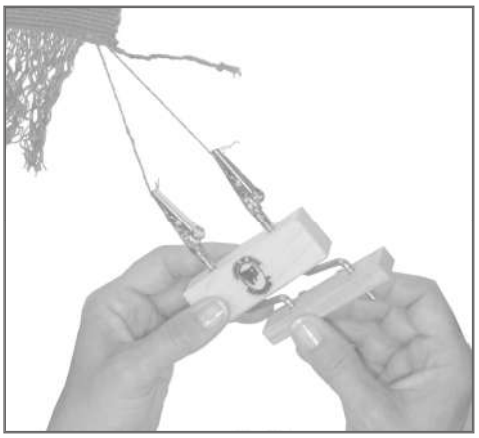

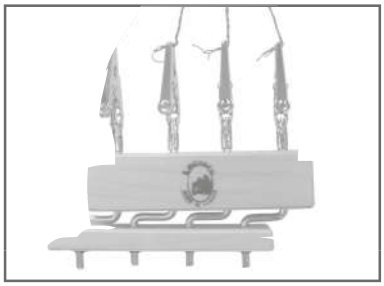

## DÉVIDOIR MÉTALLIQUE

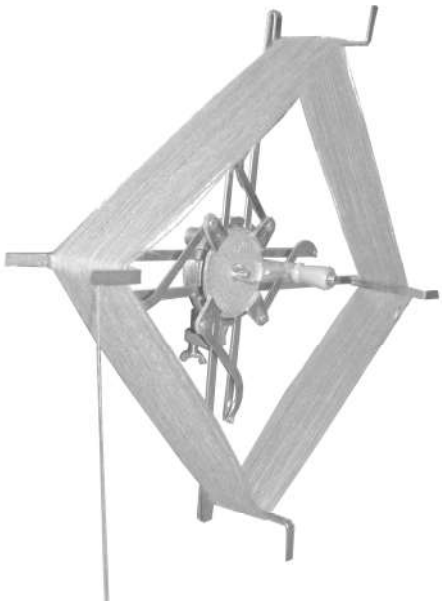

**DÉVIDOIR MÉTALLIQUE**

Pour faire ou défaire les écheveaux.
Circonférence ajustable de 40" à 60" (102 cm à 150 cm)

**6351-4000 314.00 $**

## DÉVIDOIR PARAPLUIE

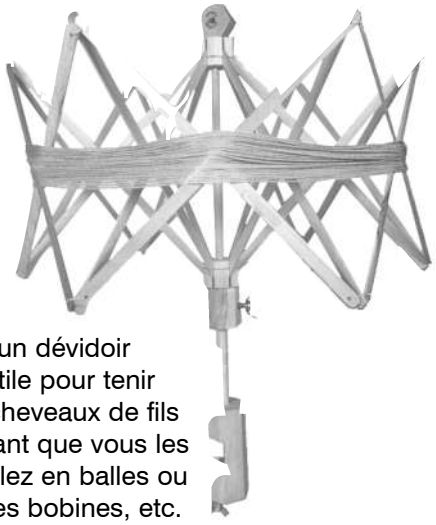

C'est un dévidoir très utile pour tenir les écheveaux de fils pendant que vous les enroulez en balles ou sur des bobines, etc.
Il peut aussi servir à doubler vos propres fils filés à la maison tout comme une doubleuse. Tourne doucement. Fait entièrement de bois. Fixé à une table.

Circonférence:
ajustable jusqu'à 75" (188 cm)

Dimension plié: 9 1/4" x 23" (25 cm x 58 cm)

**6350-2000 116.00 $**

# BOBINES ET RÉGLETTES

**TRAMES STYRÈNE (plastique) POUR NAVETTES**

6133-6000 Bobine 4" (10 cm) pour Navette 11½" (29 cm) et 11¾" (30 cm)

**15.00 $ / 12 bobbins**

6133-8000 Bobine 6" (15 cm) pour navette 15¼" (34 cm)

**21.00 $ / 12 bobbins**

**GROSSE BOBINES 4" STYRENE (plastique)**

**6133-1000**
Peut contenir généralement ½ lbs de fils
**5.00 $ ch.**

## Réglette

Pour métier simple ou pour passer quelques fils de couleur dans le tissu. Côté aminci pouvant servir à tasser les fils.

| | | |
|---|---|---|
| 6112-1000 | 6” | 8.00 |
| 6112-2000 | 10” | 10.00 |
| 6112-3000 | 14” | 11.00 |
| 6112-4000 | 18” | 12.00 |

| | | |
|---|---|---|
| 6112-5000 | 21” | 13.00 |
| 6112-8000 | 28” | 17.00 |
| 6112-9000 | 36” | 20.00 |

**Réglette à filet et fils levés (petite navette)**

| | | |
|---|---|---|
| 6110-5000 Petite | 5¼” x 5/8” (13 cm x 15 cm) | 5.00 |
| 6110-6000 Moyenne | 6½” x 7/8” (17 cm x 22 cm) | 5.00 |

| | | |
|---|---|---|
| 6110-8000 Large | 8” x 1” (20 cm x 25 cm) | 6.00 |
| 6110-9000 Ex. large | 10 3/8”” x 1¼” (26 cm x 30 cm) | 7.00 |

# NAVETTES

» 100% ÉRABLE
» BIEN BALANCÉ
» À FOND FERMÉ
» TIGE DE BOBINE À RESSORT
» 6 GROSSEURS
» PROFILÉ

**6122-0000** Très petite navette avec une bobine de 4 po. pour métier Voyageur. 1" x 15/8" x 10¾" 3.5 oz (fond ouvert) **46.00 $**

**6122-1000** Petite navette avec trame de 4" en styrène pour métier de table. 1 1/8" x 1¾" x 11½" (2,8 cm x 4,3 cm x 29 cm)
Poids net: 5 oz (142 g) **46.00 $**

**6122-3000** Navette avec trame 4" en styrène pour métier ordinaire.
1 3/8" x 1¾" x 11¾" (3,5 cm x 4,5 cm x 30 cm)
Poids net: 6 oz (171 g) **55.00 $**

**6122-2000** Grosse navette pour métier 100" avec une trame de 6"
1 3/8" x 2" x 15¼" (3,5 cm x 5 cm x 39 cm)
Poids net: 9 oz (256 g**)** **64.00 $**

**6122-5000** Navette pour recevoir 2 trames, pour tisser 2 fils ensemble.
13 5/8" (34 cm) long, utilise des trames de 4"
**63.00 $**

## “NOUVELLE” NAVETTE TRADITIONNELLE

Pour célébrer le 125 e anniversaire de Métiers Leclerc Inc. nous avons produit une navette tel qu’elle était produite il y a plus de 25 ans. Les courbes de cette navette s’adapte mieux aux mains du tisserand fascilitant ainsi le tissage. Comme les autres navettes Leclerc, elle est fabriquée avec le bois d’érable de première qualité puis plusieurs couches de vernis sont appliquées. Cette navette vous donnera des années de tissage agréable.
Mesure: 1 1/8" X 1 5/8" X 11 1/4"
Poids net: 4 onces. **6122-6000 55.00 $**

## NAVETTE "END-FEED"

La navette pour tissage à la main "End-feed” ci-dessus est:
13" longueur x 1¾" épaisseur x 1 3/8" h

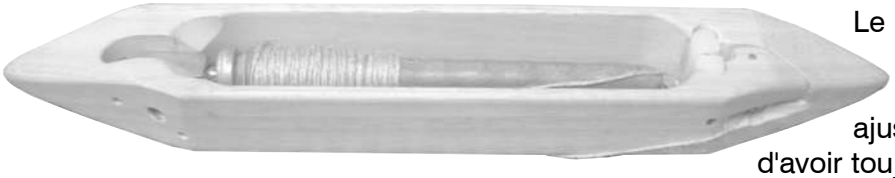

Le poids est de 6.8 oz. (194 g.) incluant la bobine.
Un système de tension ajustable permet au tisserand d'avoir toujours la tension nécessaire donnant ainsi un tissage rapide tout en ayant de belles lisières. Les bobines spéciales nommées "pirns" sont de 6¼" de Longueur. ..... **6124-8000 171.00**

Pirns en bois 6¼” long:
**6124-6000 43.00/12**

## NAVETTE POUR NAVETTE VOLANTE

Cette nouvelle navette professionnelle pour navette volante est: 15" de longueur x 1 5/8" épaisseur x 1 3/8" hauteur. Elle pèse 1 lb (453g.) incluant la "Pirn". Un mécanisme spécial permet d'ajuster la tension du fil donnant de très belles lisières. L'alimentation est simple et facile. Les Pirns pour cette navette sont de 7" de longueur.

**6124-9000 299.00 $**

Pirns 7” de long
**6124-7000 $46.00/12**

## NAVETTE EN 4 COULEURS

Avec une trame de 4” cette navette fait de plastique haute densité resistera à tous les impacts.
Idéale pour débutant(e) ou jeune tisserand(e) 1 1/8" X 1 5/8" X 11 1/4" - Poid: 4.7 oz.

6122-7000 (Rouge) 24.00 $
6122-7001 (Bleu) 24.00 $
6122-7002 (Jaune) 24.00 $
6122-7003 (Vert) 24.00 $

### Navette ski

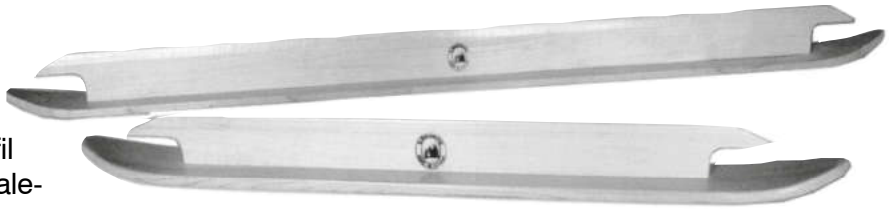

pour gros fil ou guenille: comme le fil est enroulé horizontalement, la navette repose sur le fil, ce qui facilite le passage de celle-ci d'un côté à l'autre.

**6121-6000** 1 3/8" x 1½" x 17¾" (3,5 cm x 3,8 cm x 45 cm)
Poids net: 5 oz (142 g) **49.00** $

**6121-7000** 1 3/8" x 2" x 27½" (3,5 cm x 5 cm x 69 cm)
Poids net: 9 oz (256 g) **63.00 $**

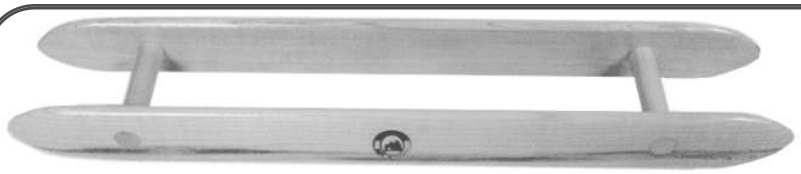

### NAVETTE À GUENILLE REGULIÈRE:

Sans tige **6120-7000**
1½" x 2½" x15" (3,8 cm x 6,4 cm x 38 cm) Poids net: 4½ oz (128 g) **46.00 $**

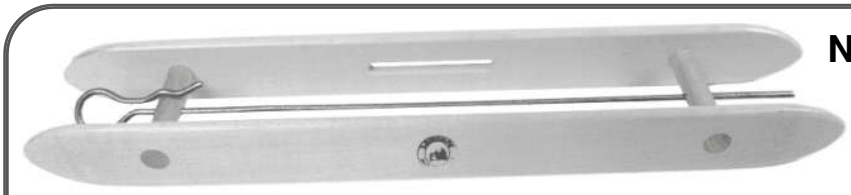

### NAVETTE À GUENILLE AVEC TIGE:

pour recevoir 1 ou 2 bobines et une ouverture sur le côté pour laisser passer le fil.

**6120-9000** 1½ x 2½ x 15" (3,8 cm x 6,4 cm x 38 cm)
Poids net: 5½ oz (157 g) **48.00 $**

**6120-8000** 1½" x 2½" x 22" (3,8 cm x 6,4 cm x 56 cm)
Poids net: 8 oz (228 g) **52.00 $**

## OURDISSOIRS

Ces ourdissoirs sont les plus rapides lorsque des fils et des couleurs variés sont employés dans la chaîne. On les utilise pour de longue chaîne afin que les fils soient tous de la même longueur. Les traverses de croisée sur lesquelles sont fixées les chevilles peuvent être à la hauteur désirée, selon la longueur de la chaîne à ourdir.Les traverses de croisée et les chevilles peuvent être enlevées; vous pouvez ainsi plier l'ourdissoir pour qu'il occupe moins de place.

Modèle de table (Fig. 1) donne 2 verges (1,8 mètres) par tour et peut monter jusqu'à 22 verges de long.

Hauteur: 38" 96cm
Largeur: 26¼" 67 cm

**6340-2000 468.00 $**

Modèle de plancher donne 4 verges (3,7 mètres) par tour et peut monter jusqu'à 50 verges.
Hauteur:68" 173 cm Largeur: 59" 150 cm

**6340-4000 1073.00 $**

## CADRES OURDISSOIRS

Pratique et utile pour des petites chaînes. Ils peuvent être utilisés sur une table ou suspendus à un mur.

**6345-0000 Pour chaîne jusqu'à 6.5 verges 171.00 $**

**6345-1000** Pour chaîne jusqu'à 13 verges (12 m) **198.00 $**

**6345-5000** Pour une chaîne jusqu'à 21 verges **281.00 $**

**Bloc d'ourdissage** pour faire de très petite chaîne

5 **6346-1319 35.00 $ (2)**

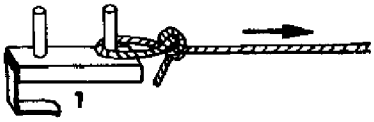


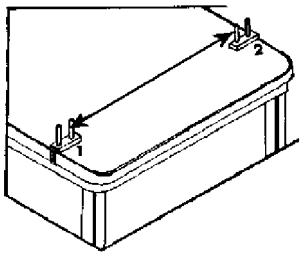

# RATEAU

Pour étendre la chaîne lors du pliage ou l'enroulage de la pièce. L'opération se fait rapidement parce que le dessus du peigne est ouvert pour recevoir les fils de chaîne et est ensuite recouvert par le chapeau du battant. (8 espaces par 10 cm ou 2”

| | | |
|---|---|---|
| 6258-1000 | Voyageur, Dorothy 15.75" (40 cm) | 35.00 |
| 6258-2000 | Meco 22" (56 cm) | 57.00 |
| 6258-9001 | Compact 24" | 57.00 |
| 6258-9024 | Voyageur, Dorothy 24" (60 cm) | 57.00 |
| 6258-4000 | 36" | 66.00 |
| 6258-5000 | 45" | 83.00 |
| 6258-6000 | 60" | 99.00 |
| 6258-7000 | 72" | 138.00 |

## PLOT

Plot pour ourdissage à plusieurs fils, permettant la croisée de fil en fil.

**6148-1000 30.00 $**

## COUPE FIL

Léger et très coupant, il peut être utiliser au tissage sur le métier ou pour faire la finition des tissus.

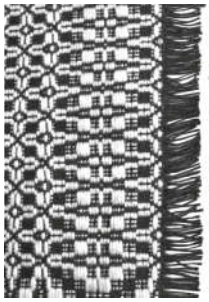

**6148-1001**
**20.00 $**

## FUSEAU

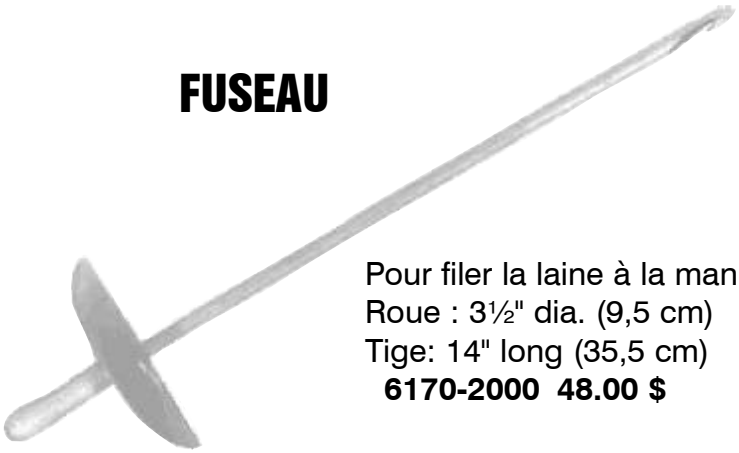

Pour filer la laine à la manière indienne.
Roue : 3½" dia. (9,5 cm)
Tige: 14" long (35,5 cm)
**6170-2000 48.00 $**

## Barrure de croisée

**Par: Carl Heaman-Warne**

Permet de conserver facilement la croisée entre le cadre ourdissoir ou l'ourdissoir et le métier.

**6147-2000 Set de 2 barrures 50.00 $**

## STABILISATEUR DE CADRES

Sert à stabiliser les cadres de lames sur des métiers contre-balancés. Garde les cadres à distance égale lors du passage en lames.

**6147-3000 35.00 $**

## AIDE-PASSEUR

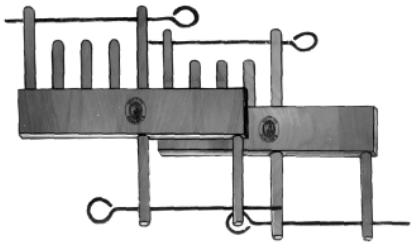

Sert à la fois de stabilisateur de cadres et de support pour les baguettes d'encroix, gardant ainsi la croisée à la hauteur pratique pendant le passage en lames.

**6147-4000 94.00 $ (2 pièces)**

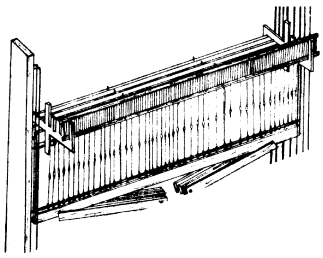

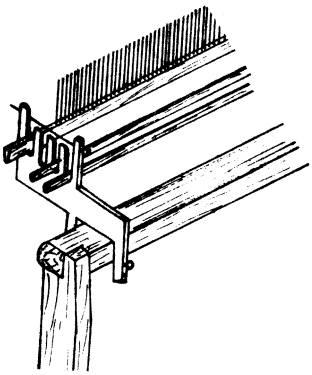

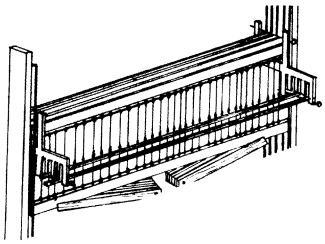

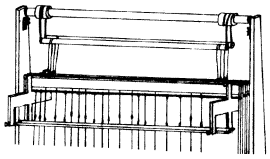

# LISSES (AIGUILLES)

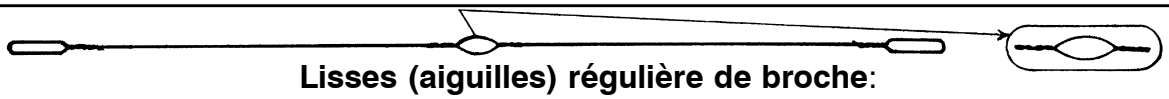

**Lisses (aiguilles) régulière de broche**:
Lisses fournies dans l'équipement régulier des métiers.

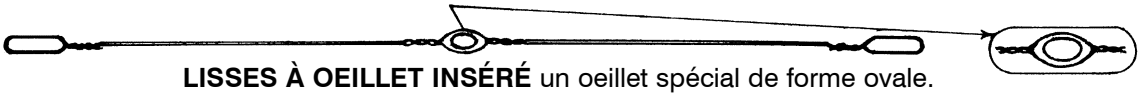

**LISSES À OEILLET INSÉRÉ** un oeillet spécial de forme ovale.
Elles sont flexibles et glissent facilement dans les cadres. Elles ne collent pas ensemble.
De plus, elles sont très douces pour les fibres délicates.

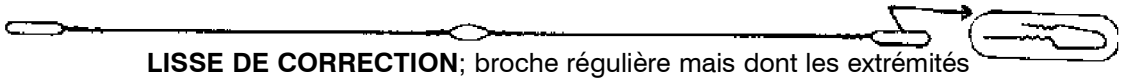

**LISSE DE CORRECTION**; broche régulière mais dont les extrémités
ne sont pas soudées et pouvant être ajoutées n'importe où dans le cadre.

**Lisses (aiguilles) à gros oeillet inséré**
Lisses dont les mesures intérieures du maillon sont de
10 mm x 7 mm (¼" x 3/8")

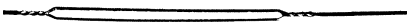

**Lisses (aiguilles) à long oeillet**
Lisses dont les mesures intérieures du maillon sont de
50 mm x 3 mm (2" x 3/32") L'oeillet est au centre de la lisse.

**Lisse de correction PLATE**
Lisse ayant un embout soudé et ouvert permettant l'ajout ou le retrait en tout temps.

**Lisses texslov**
3 grandeurs, durable, silencieuse; longueur des oeillets= ½"

| | Lisses Broche | Oeillet Inséré | Correction | Gros Oeillet | Oeillet Long | Correction Plate | TEXSOLV |
|---|---|---|---|---|---|---|---|
| 9½" (240 mm) | 6291-2000<br>14.00/100 | 6292-2000<br>25.00/100 | 6294-1000<br>5.00/12 | | | 6294-2000<br>5.00/ chaque | 6298-0900<br>22.00/100 |
| 9½" (240 mm) | 0629-1200<br>64.00/500 | 0629-2200<br>108.00/500 | | | | | |
| 10½" (268 mm) | 6291-4000<br>15.00/100 | 6292-4000<br>26.00/100 | 6294-3000<br>5.00/12 | 6295-4000<br>77.00/100 | | 6294-6000<br>5.00/ chaque | 6298-1000<br>22.00/100 |
| 10½" (268 mm) | 0629-1400<br>69.00/500 | 0629-2400<br>111.00/500 | | | | | |
| 12½" (317 mm) | 6291-6000<br>17.00/100 | 6292-6000<br>26.00/100 | 6294-5000<br>5.00/12 | 6295-6000<br>83.00/100 | 6296-6000<br>46.00/100 | 6294-7000<br>5.00/ chaque | 6298-1200<br>22.00/100 |
| 12½" (317 mm) | 0629-1600<br>76.00/500 | 0629-2600<br>121.00/500 | | | | | |
| 14" (356 mm) | | 0629-2800<br>134.00/500 | 6294-8000<br>5.00/12 | | | 6294-8001<br>5.00/chaque | 6298-1400<br>22.00/100 |

# CADRE DE LAMES

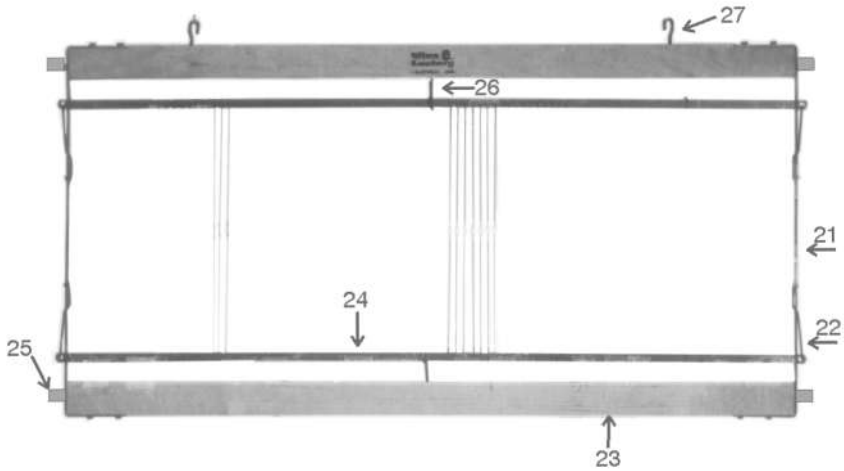


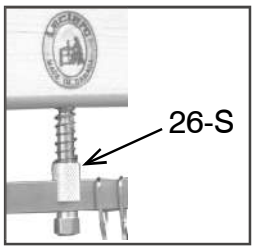

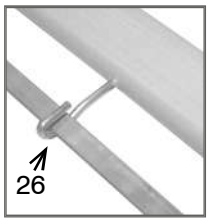


Les cadres de lames pour les Dorothy 15¾" et 24" sont en métal.Les cadres de lames des métiers Compact 24" sont de bois avec des supports d'aiguilles en métal.Les cadres de lames des autres métiers sont de bois (haut et bas) et métal (bout et support aiguilles).

| CADRES À LAMES AVEC LES SUPPORTS D'AIGUILLES MAIS SANS LES AIGUILLES | | | | | SUPPORT D'AIGUILLES (#24)(ch.) | BOIS DE CADRE (#23)(ch) |
|---|---|---|---|---|---|---|
| | | 36” | 45” | 60” | | |
| Dorothy 15¾” | 2110-4139 / 34.00 | | | | 7.00 | |
| Dorothy 24” | 2110-4140 / 42.00 | | | | 8.00 | |
| Compact 24” | 1022-2200 / 84.00 | | | | 9.00 | |
| Mira, Fanny 27” | 4030-0000 / 105.00 | | | | 11.00 | 30.00 |
| Artisat 36” | 3040-0012 / 116.00 | | | | 13.00 | 40.00 |
| Mira, Fanny | | 4040-0012 / 116.00 | 4050-0012 / 158.00 | 4060-0012 / 205.00 | all 45” 16.00 | all 45” 40.00 |
| Nilus | | 3150-0012 / 116.00 | 3150-0013 / 158.00 | 3160-0013 / 205.00 | all 60” 21.00 | all 60” 56.00 |
| Nilus II | | 1026-4200 / 116.00 | 1027-4200 / 158.00 | 1028-4200 / 205.00 | | |
| Colonial | | | 3550-0012 / 158.00 | 3560-0012 / 205.00 | | |
| Nilart | | | 3250-0011 / 158.00 | 3260-0011 / 205.00 | | |
| Kebec 100” | 4370-0011 / 305.00 | | | | 40.00 | 116.00 |
| Kebec 120” | 4380-0011 / 341.00 | | | | 44.00 | 126.00 |

| | | | |
|---|---|---|---|
| (#21) Bout de cadre (métal) avec broche fermeture (chaque) | 10½" | 4210-1000 | 21.00 |
| | 12½" | 4210-1200 | 23.00 |
| (#22) Broche de fermeture pour bout de cadre (ch.) | 4249-0000 | $ 3.25 ch. / 35.00 set de 16 | |
| (#26-S) Crochet à ressort pour support d'aiguilles (ch.) | | 5500-0000 | 15.00 |
| (#26) Crochet pour support d'aiguilles: | | 4230-0000 | 2.25 |
| (#27) Crochet pour haut de bois de cadre: | | 4270-0000 | 2.25 |
| (#25) Bout de cadre de lames (Jack-type) | | 6102-0000 | 2.25 |
| (#25) Bout de cadre de lames (set of 16) | | 6102-0001 | 30.00 |
| Crochet en V pour le bas du bois de cadre (Mira, Fanny) | | 4280-0000 | 21.00 |
| Diviseur de cadre (cheville de plastique) | | 0342-6102 | 1.40 |
| Diviseur de cadre (cheville de plastique) set de 20 | | 0342-6103 | 25.00 |

| | | |
|---|---|---|
| **6141-6000** | Passette à ros | **2.25** |
| **6141-7000** | 5" (13 cm) long, avec poignée de plastique.Pour métier 4 lames | **6.00** |
| **6140-8000** | 5½" (14 cm) long, avec poignée de bois. Pour métier 4 lames | **9.00** |
| **6140-9000** | 8 5/8" (22 cm) long, avec poignée de bois. Pour métier 8 lames | **10.00** |
| **6140-1000** | 10 5/8" (27 cm) long, avec poignée de bois. Pour métier 12 lames | **10.00** |

## CROCHETS

## ESTEMPES

Appareil qui maintient la largeur de la chaîne tel qu'enfilée dans le ros et prévient le rétrécissement.

| NO. | DE | À | PRIX |
|---|---|---|---|
| **6146-1000** | 11” 28 cm | 16” 40 cm | **56.00** |
| **6146-2000** | 16” 40 cm | 22” 56 cm | **61.00** |
| **6146-3000** | 23” 58 cm | 38” 96 cm | **68.00** |
| **6146-5000** | 36” 90 cm | 60” 152 cm | **86.00** |
| **6146-6000** | 56” 142 cm | 100” 250 cm | **123.00** |
| **6146-8000** | 76” 190 cm | 120” 300 cm | **147.00** |

## ESTEMPE À PINCE

**6146-0000 105.00 $**

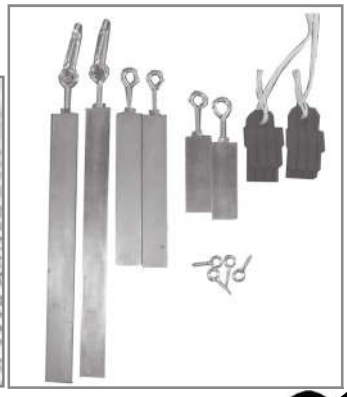

# ACCESSOIRES À TAPISSERIE

## BAGUETTES À FILS LEVÉS

Très pointue à un bout et avec un orifice à l'autre bout pour introduire le fil si nécessaire 8 3/8"
**6154-4000 10.00 $**

10" long (25 cm) **6154-2000 10.00 $**

14 1/8" (36 cm) long **6154-3000 10.00 $**

18½" (47 cm) long les deux bouts sont pointus et arrondis **6154-5000 12.00 $**

## BOBINE À TAPISSERIE

Petite bobine ou broche en Styrene (Plastique) 5" (127 mm) long, 7/16" (11 mm) de diamètre.
**6150-5000 19.00 / 12**

## PEIGNE LÉGER

Pour la tapisserie avec dent métal recouvert de teflon.. 8" (20 cm) long 2¼" (55 mm) largeur 8 dents : 1¾" (45 mm) Poids: ¼ lbs (115 g)
**6153-1000 63.00 $**

## PEIGNE LOURD

Pour bien tasser (frapper) la trame sur tout genre de métier.Largeur: 2 13/16" (72 mm)
13 dents Poids: 2 Lbs (900 g) **6153-5000 160.00 $**

# ACCESSOIRES

## BAGUETTE D'ENSOUPLE EN BOIS

Très utile lors de l'enroulage d'une pièce. Elles maintiennent une tension parfaite. Utilisez deux par tour.

| | | |
|---|---|---|
| **6240-1000** | 15¾" (40 cm) | **30.00 (12)** |
| **6240-2000** | DT-VOY 23½" | **31.00(12)** |
| **6241-2000** | CP 25½" | **31.00(12)** |
| **6240-3000** | 27" (70 cm) | **32.00(12)** |

| | | |
|---|---|---|
| **6240-4000** | 36" (90 cm) | **37.00 (12)** |
| **6240-5000** | 45" (115 cm) | **40.00 (12)** |
| **6240-6000** | 60" (115 cm) | **42.00 (12)** |
| | | |

## MANIVELLE DE MÉTIER

» Pour Bergère et Pénélope, Dorothy et Voyageur 3000-5801 **30.00**

» Pour Compact et Artisat 3000-5892 **88.00**

» Pour Mira, Fanny, Nilus, Nilus II, Kebec, Colonial, Colonial I and Nilart looms 3000-5862 **105.00**

## CROCHET À PÉDALES ET CORDE À PÉDALES

| | | |
|---|---|---|
| Set de 6 crochets à pédales (7") pour métiers 4 cadres | 3000-4521 | 15.00 |
| Set de 10 crochets (10") pour métiers 8 cadres | 3500-4521 | 22.00 |
| Set de 10 crochets (12") pour métiers Nilart 8 cadres | 3201-4521 | 23.00 |
| Set de 14 crochets (13.5") pour métier Nilart 12 cadres | 3202-4521 | 29.00 |
| Set de 12 cordes à pédales (7") pour Artisat, Mira, Fanny Nilus, Colonial, Kebec, Nilart and Nilus II Back Hinge | 3000-7011 | 13.00 |
| Set de 12 cordes à pédales (9") pour Compact, Minerva Nilus II, Kebec II | 3400-7011 | 13.00 |
| Set de 12 cordes à pédales (6") pour péd. arrière Nilus | 3100-7011 | 13.00 |
| Set de 12 cordes à pédales (6½") pour péd. arr. Artisat | 3100-7012 | 13.00 |
| Set de 12 cordes à pédale (8½") pour pédalier arrière Nilus II & Colonial | 3200-7051 | $13.00 |

## CORDES

| | | |
|---|---|---|
| 4000-7113 | Set de 2 cordes pour rouleau sup. (Ancien 22" ) | 10.00 |
| 6190-3001 | Set 2 cordes Sup avec douilles (24") STD. MR FN | 10.00 |
| 3000-7123 | Set de 4 cordes rouleau inf.; Mira, Fanny | 12.00 |
| 9300-0000 | Set de 2 cordes pour trés vieux métier (ajustable) | 15.00 |
| 1035-0000 | Set de 6 cordes à maillons pour rouleau sup. Inca, Fanny, Mira, Nilus II Colonial | 12.00 |
| 4300-7142 | Set de 3 pour grosses poulies métier 100" | 19.00 |
| 4300-7121 | Set de 6 pour petites poulies métier 100" | 19.00 |
| 1036-0000 | Set de 11 cordes maillons pour rouleaux Kebec II | 19.00 |
| 1037-0000 | Set de 9 cordes maillons pour poulies Kebec | 12.00 |
| 6191-3000 | Petite corde à maillons au mètre(1.10 vgs) | 2.10 |
| 6191-2000 | Grosse corde à maillons au mètre(1.10 vgs) | 2.10 |
| 6191-2211 | "Anchor Peg" pour corde à maillons | 0.50 |
| 6191-2212 | "Straight peg" pour corde à maillons | 0.40 |
| 4300-7659 | Corde de nylon 1/8" x 5 vgs (4.5 m) | 5.00 |
| 4300-7679 | Corde de nylon 1/8" x 16 vgs (14 m) | 12.00 |
| 3000-7519 | Corde de coton pré-étirée pour corde de frein Mira, Fanny, Nilus et Artisat | 7.00 |

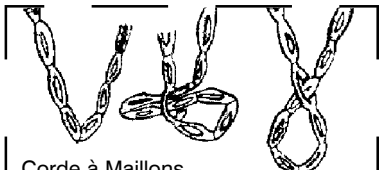

Corde à Maillons

"Anchor Pegs"

Straight Pegs

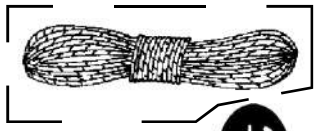

# ACCESSOIRES

## CARDES À MAIN " Légère et Solide" 2 grosseurs de broches

**6171-3000** Pour le cardage normale broche #20
6¾” x 10” (grandeur du cuir: 6½” x 4¾”) **83.00 (paire)**

**6171-4000** Pour le cardage plus fin ou brossage des lainages... broche #26 8½” x 10”
(grandeur du cuir 8¼” x 4¾”) **83.00 (paire)**

## CLERCO

**Conditionneur pour fibres**
Composition spécialement préparée pour traiter la laine lorsque les fils cassent ou collent par manque d'humidité. Peut aussi être employé pour le coton, la rayonne ou la toile.
.**6147-6000** **$13.00**

## TOILES

Pour ensouple avant ou arrière

| | | |
|---|---|---|
| 6193-1000 | 15¾" (40 cm) | **31.00 ch.** |
| 6193-2000 | 22" (56 cm) | **35.00 ch.** |
| 6193-3000 | 24" (60 cm) | **38.00 ch.** |
| 6193-4000 | 27" (70 cm) | **44.00 ch.** |
| 6193-5000 | 32" (80 cm) | **48.00 ch.** |
| 6193-6000 | 36" (90 cm) | **48.00 ch.** |
| 6193-7000 | 45" (115 cm) | **61.00 ch.** |
| 6193-8000 | 60" (150 cm) | **78.00 ch.** |
| 6198-8200 | 72" (180 cm) | **84.00 ch.** |
| 6193-9000 | 90" (175 cm) | **90.00 ch.** |
| 6193-9100 | 100" (250 cm) | **113.00 ch.** |
| 6193-9200 | 120" (300 cm) | **139.00 ch.** |

## Baguette d’encroix (ch.)

| | | MÉTAL | BOIS |
|---|---|---|---|
| 2010-3919 | 15¾” (40 cm) | 7.00 | |
| 2010-3929 | 15¾” | | 11.00 |
| 2020-3919 | 22” (56 cm) | 9.00 | |
| 2020-3929 | 22” | | 11.00 |
| 1022-3919 | 24” (60 cm) | 9.00 | |
| 1022-3929 | 24” | | 17.00 |
| 3030-3919 | 27” (70 cm) | | 20.00 |
| 3040-3919 | 36” (90 cm) | | 20.00 |
| 3050-3919 | 45” (115 cm) | | 22.00 |
| 3060-3919 | 60” (150 cm) | | 31.00 |
| 1003-3919 | 100” (250 cm) | 30.00 | 105.00 |

## BARRE DE FER (ch.)

Pour joindre; fils de chaîne et toile ou fils de chaîne et ensouple ourdissoir.

| | Std. 5/16" dia. | | Grosse 7/16" dia. | |
|---|---|---|---|---|
| 15¾” (40 cm) | 2010-4349 | 9.00 | | |
| 22” (56 cm) | 2020-4349 | 9.00 | | |
| 24” (60 cm) | 1022-4349 | 10.00 | | |
| 27” (70 cm) | 3030-4349 | 10.00 | | |
| 36” (90 cm) | 3040-4349 | 14.00 | 3040-4350 | 21.00 |
| 45” (115 cm) | 3050-4349 | 18.00 | 3050-4350 | 22.00 |
| 60” (150 cm) | 3060-4349 | 21.00 | 3060-4350 | 27.00 |
| 100” (250 cm) | 1003-4349 | 30.00 | | |

## Baguette d’enroulage (ch.)

Utilisée sur les petits métiers à la place des toiles (En bois (B) ou en métal (M)

| | | | |
|---|---|---|---|
| Pour Dorothy 15¾” (B) | 2010-3920 | 15¾” (40 cm) | 17.00 |
| Pour Dorothy 24”, Penelope & Bergere (M) | 2410-3920 | 24” (60 cm) | 15.00 |
| Pour Compact 24” (M) | 1022-3920 | 24” (60 cm) | 15.00 |
| Pour Artisat 36” (M) | 3040-3920 | 36” (90 cm) | 18.00 |

# BATTANT DE NAVETTE VOLANTE

Le système de la navette volante consiste en un battant au bout duquel il y a deux boîtes à navettes. La navette traverse le pas sans que le tissage ait besoin de la toucher. Un marteau dans la boîte à navette à chaque bout, mis en mouvement par une corde et une poignée, frappe la navette pour que celle-ci puisse passer à travers le pas. Ce système sauve un temps précieux là où il est difficile de lancer la navette d'un bout pour la reprendre de l'autre. Une navette spéciale est requise pour ce système.

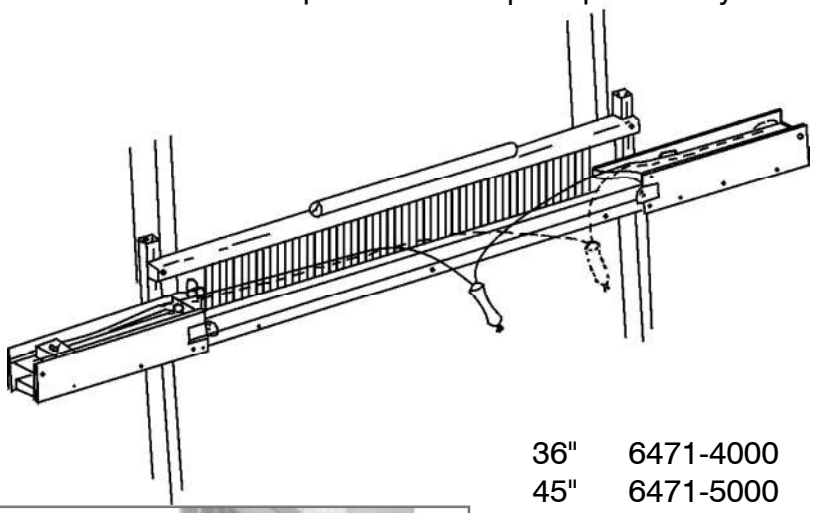

| | | |
|---|---|---|
| 36" | 6471-4000 | **1380.00** |
| 45" | 6471-5000 | **1380.00** |
| 60" | 6471-6000 | **1495.00** |
| **72"** | **6471-6072** | **1744.00** |
| 100" | 6471-7000 | **1920.00** |

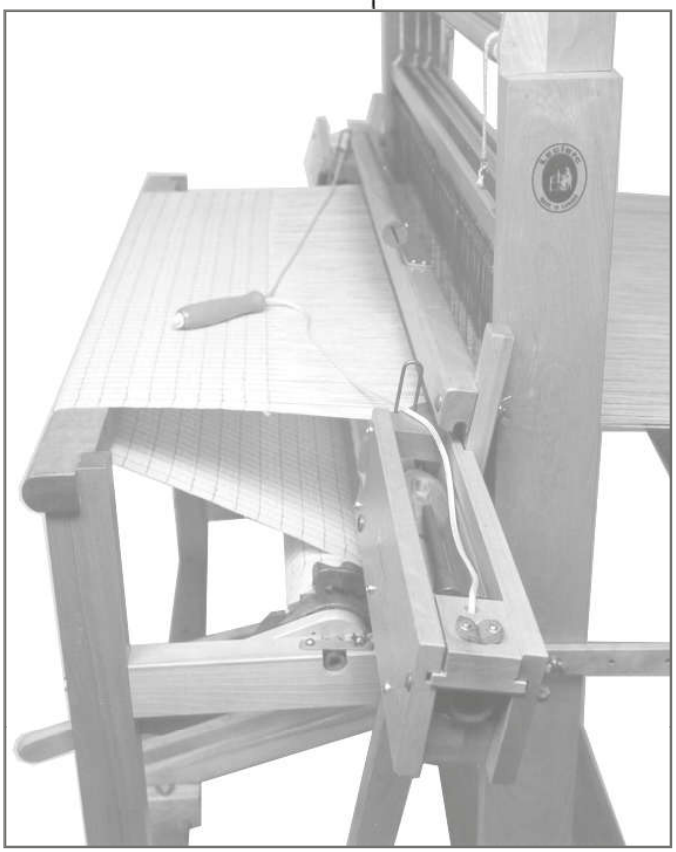

NAVETTE PROFESSIONNELLE pour navette volante:
**6124-9000 299.00 $**

Pirns pour Navette Volante
7” de long
**6124-7000 46.00 $ / 12**

# RÉGULATEUR DE PAS

Le régulateur de pas est un système pour métier contre-balancé tel que le Mira ou le Fanny.

Il permet une meilleure ouverture du pas sur les attachages non-balancées tel que 1 cadre contre 3 cadres.

| | | |
|---|---|---|
| 1039-0000 | 36" | **489.00** |
| 1040-0000 | 45" | **546.00** |
| 1041-0000 | 60" | **598.00** |

# DOUBLE ENSOUPLE

Ensouple ajustable sur le métier LECLERC permettant une combinaison de deux ensouples sur le même métier lorsqu'il y a des fils de tension différentes dans le même tissu.Cette ensouple est amovible et très facile à installer avec blocs vissés sur les montants arrières du métier.Il y a aussi un porte-fils supplémentaire pour retenir la chaîne venant de la deuxième ensouple.

| | | |
|---|---|---|
| 6432-1000 | Voyageur 15¾" | **380.00** |
| 6432-1000 | Dorothy 15¾ | **380.00** |
| 6432-1100 | Voyageur 24" | **397.00** |
| 6432-1100 | Dorothy 24" | **397.00** |
| 1057-0000 | Compact 24" | **414.00** |
| 6431-4000 | Artisat 36" | **677.00** |
| 6432-3000 | 36" | **677.00** |
| 6432-4000 | 45" | **775.00** |
| 6430-6000 | 60" | **898.00** |
| 6432-7200 | 72" | **984.00** |

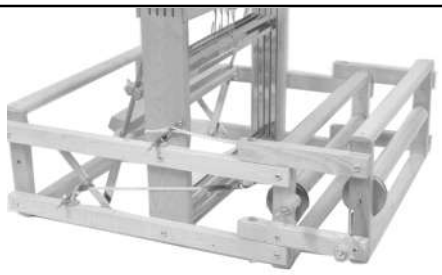

Double ensouple avec frein à friction pour un Dorothy 15 3/4”

# BATTANT LOURD POUR LES MÉTIERS LECLERC

Plusieurs patrons de tissage exigent un tissage serré et il est souvent difficile de frapper le battant avec suffisamment de force. Comme exemple, les tapis exigent que l'on frappe très fort.

Nous avons maintenant une solution à ce problème.

Le battant lourd disponible en 27", 36", 45" ou 60" est d'apparence identique au battant régulier. Il s'adapte aux modèles de métier Nilus, Nilus II, Mira, Mira II, Fanny, Fanny II, Colonial, Colonial I et Nilart.
Le poids ajouté non visible est entre 4 et 13 livres (1.8 kg. à 5.9 kg.).

Vous pouvez changer soit le chapeau de battant, soit la semelle de battant ou pour plus de poids, le chapeau et le battant. Le poids supplémentaire est distribué de façon égale sur la largeur et est invisible. La pièce de bois a exactement la même apparence que la pièce originale.

| CHAPEAU DE BATTANT | | | SEMELLE DE BATTANT AVEC GLISSOIRE À NAVETTE | | |
|---|---|---|---|---|---|
| | POIDS APP. | | | POIDS APP. | |
| 1560-2700 - 27" | 3 lbs | **143.00** | 1570-2700 - 27" | 3 lbs | **184.00** |
| 1560-3600 - 36" | 4 lbs | **161.00** | 1570-3600 - 36" | 4 lbs | **213.00** |
| 1560-4500 - 45" | 5 lbs | **182.00** | 1570-4500 - 45" | 5 lbs | **242.00** |
| 1560-6000 - 60" | 6.5 lbs | **228.00** | 1570-6000 - 60" | 6.5 lbs | **299.00** |
| 1560-7200 - 72" | | **305.00** | | | |

# PIÈCES DE RÉPARATION

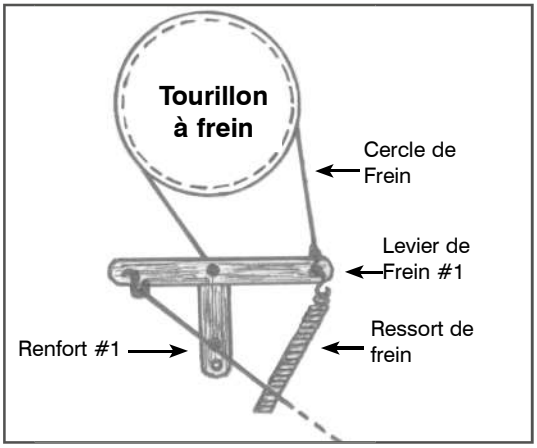

CERCLE DE FREIN

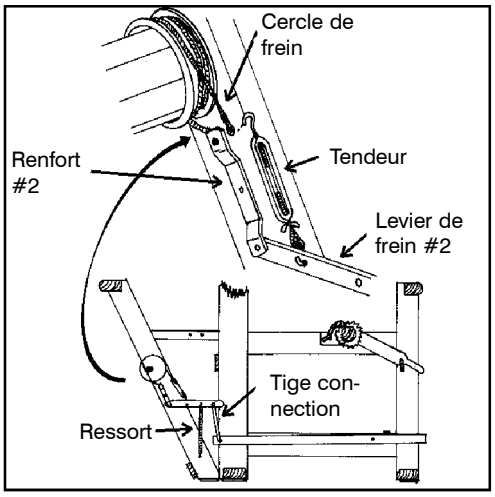


| | | |
|---|---|---|
| 3000-4701 | Cercle de frein pour la plupart des métiers (Artisat, Mira, Fanny, Nilus, Nilus II, Colonial and Nilart)..... | 35.00 |
| 1400-0000 | Cercle de frein Ancien Dorothy..... | 31.00 |
| 1400-0001 | Cable de frein Dorothy, Voyageur..... | 31.00 |
| 1400-0002 | Cable de frein Compact ..... | 31.00 |
| 4030-0000 | Cable de frein pour métier 100" ..... | 105.00 |
| 3000-5884 | Ressort de frein ..... | 14.00 |
| 3000-6700 | Ressort de frein pour métier 100" ..... | 21.00 |
| 8000-0045 | Kit frein complet pour ancien métiers .... | 328.00 |
| 4720-0000 | Levier de frein #1 (4") | 9.00 |
| 4720-0001 | Levier de frein #2 (9.75") | 19.00 |
| 4719-0000 | Renfort #1 | 13.00 |
| 4779-0000 | Renfort #2 | 13.00 |
| 4789-0000 | Tige de connection | 17.00 |
| 5874-0000 | Tendeur | 17.00 |
| 1113-0000 | Poulie Blanche avec vis | 4.00 |

**LEVIER À MAIN AVEC CLIQUET POUR:**

| | | |
|---|---|---|
| 1022-2802 | Compact 24" | 49.00 |
| 1009-2802 | Artisat 36" | 70.00 |
| 3672-0000 | Mira, Fanny, Nilus and Nilus II | 112.00 |
| 4170-0000 | Support de levier à main | 10.00 |
| 3060-0000 | Cliquet pour levier à main | 37.00 |
| 3070-0000 | Cliquet long pour ensouple avant | 45.00 |
| 3071-0000 | Cliquet court pour ensouple avant | 43.00 |
| 3080-0000 | Tourillon dentelé ensouple avant | 95.00 |
| 3000-9229 | Pare-choc de battant (set de 2) | 7.00 |
| 3000-9233 | Pare-choc sous cadres (4 Lames) | 10.00 ch. |
| 3000-9230 | Pare-choc sous cadres (8 Lames) | 12.00 ch. |
| 3020-0000 | Tourillon uni | 77.00 |
| 2402-0000 | Tourillon dentelé Dorothy Voyageur | 52.00 |
| 3030-0000 | Tourillon à frein pour; Mira, Fanny, Nilus,Nilus II, Colonial and Nilart | 209.00 |
| 3110-0000 | Tourillon à frein pour Artisat | 209.00 |
| 0342-7101 | Base antidérapante pour aller sous les pattes des métiers | 5.00 ch. |

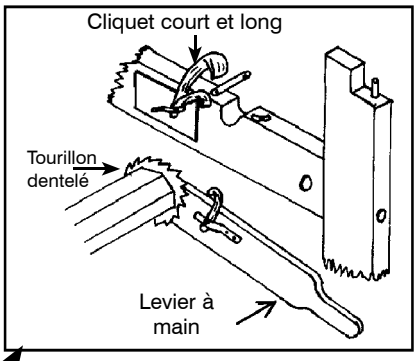


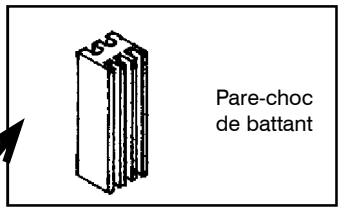

3000-5000 controle d'avance de l'ensouple arrière 35.00 ch.

# LIVRES EN ANGLAIS

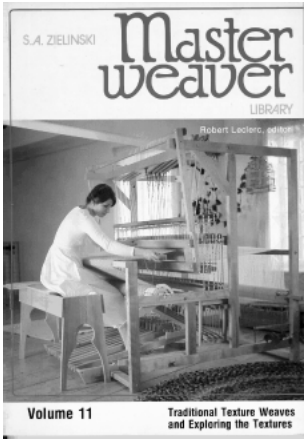


**L'encyclopédie Master Weaver est une recherche complète sur les techniques du tissage.Livre de: 6¾" x 9¾" (17 cm x 25 cm)**
**$21.00** ch.

| | | |
|---|---|---|
| VOLUME 1 | 0692-2100 | A treasury for Beginners |
| VOLUME 2 | 0692-2200 | All about Looms |
| VOLUME 3 | 0692-2300 | Creative Drafting and Analyses |
| VOLUME 4 | 0692-2400 | Yarns and Fibers |
| VOLUME 5 | 0692-2500 | Everything a weaver should know about warps and warping |
| VOLUME 6 | 0692-2600 | Technology of Handweaving (equipment and its use) |
| VOLUME 7 | 0692-2700 | Contemporary Approach to Traditional Weaves: Overshot and Summer and Winter |
| VOLUME 8 | 0692-2800 | Contemporary Approach to Traditional Weaves: Crackle, M's & O`s and others |
| VOLUME 9 | 0692-2900 | Fascination of Twills (fourshafts) |
| VOLUME 10 | 0692-3000 | Fascination of Twills (Multishafts) |
| VOLUME 11 | 0692-3100 | Traditional texture weaves (Waffle, Honey comb, Half-Waffle, Crepe and variations) |
| VOLUME 12 | 0692-3200 | Spot weaves, old and new (Bronson, Swirl, Turned Spot Weaves, Spot Weaves and others) |
| VOLUME 13 | 0692-3300 | Woven Lace and Lacey Weaves (Bronson Lace, Swedish Lace, Huckaback Lace, Cross Weaves, Net Weaves, Leno, Gauze) |
| VOLUME 14 | 0692-3400 | Pile Weaves, Rugs and Tapestry |
| VOLUME 15 | 0692-3500 | Double Weaves |
| VOLUME 16 | 0692-3600 | Little Known Weaves Worth Knowing Better (Cannale, Locked Wefts, Lappet, Mock Leno, Paper Spots and others) |
| VOLUME 17 | 0692-3700 | Resist Dyeing, Locked Weft, Standards, etc.... |
| VOLUME 18 | 0692-3800 | Composition and Designing - Part I |
| VOLUME 19 | 0692-3900 | Composition and Designing for advanced weavers - Part II |
| VOLUME 20 | 0692-4000 | More about Fabrics |
| VOLUME 21-22 | 0692-4100 | Thought on the weaving Craft<br>Weaving in the past and Complete index |

# LIVRES DE TISSAGE

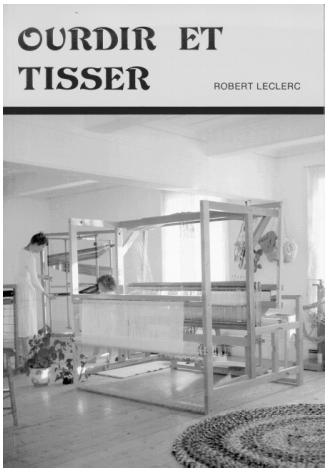


**OURDIR ET TISSER par Robert Leclerc**
Quatrième édition, ouvrage revisé. Instructions complètes de l'ourdissage sur cadre, ourdissoir vertical, ensouple-ourdissoir, enroulage de la pièce, information sur les métiers de table, métiers contre-balancé, métiers à la lève, traduction des mots techniques, etc. Ce volume est fourni avec les métiers LECLERC.
**0690-0200 33.00$**

---

**JE TISSE TU TISSES par Métiers Leclerc**
Un livre donnant des notions de base pour les métiers à dossière, les métiers à peigne envergeur et les métiers à tapisserie de table. Plusieurs patrons illustrés. Livre bilingue. Format 8½" x 11. Fourni avec métiers Bergère et Pénélope.
**0690-0700 19.00$**

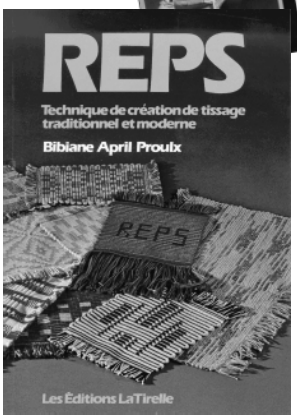


**REPS par Bibiane April Proulx**
Ce livre donne, dans à peu près toutes ses possibilités, la technique pour le bref sur un métier à 4 lames Très bien illustré, plusieurs tableaux en couleurs.
Format 9½" x 19¾" 0692-4444 **33.00$**

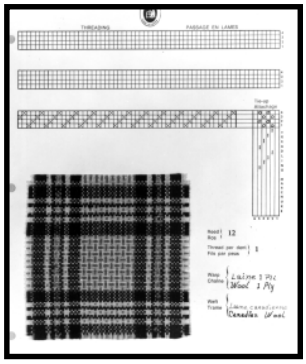

**FEUILLES DE BREF POUR ÉCHANTILLONS ET PATRONS**
Feuilles de bref (en carton) préparées pour placer vos échantillons de tissage et écrire le passage en lames, l'attachage, le pédalage et autres détails.

0699-0100 pour tissage sur 4 cadres **6.50$** / **24 feuilles**

0699-0200 pour le tissage sur 8 ou 12 cadres
**6.50$** / **24 feuilles**

# NOTES

# Peut-on fabriquer le vôtre?

Métiers Leclerc
Depuis 1876

C.P. 4,
1573 Savoie
Plessisville Qué
Canada
G6L 2Y6
Tél: 819-362-2408
Fax: 819-362-2045
courriel: info@leclerclooms.com

Votre dépositaire:



Métiers Leclerc
Depuis 1876