# Frein à friction sur les métiers Leclerc

Le frein à friction permet un meilleur ajustement de la tension sur la chaîne.

Il est généralement composé d'un cercle de frein en métal plat, qui fait le tour du tourillon à frein 3 fois.
Quelques modèles de frein utilisent un câble d'acier à la place du cercle de frein.
Un des deux bouts de ce cercle de frein est fixé au métier. L'autre bout est attaché à un ressort qui garde une bonne tension sur celui-ci.

Plus il y a de tension produite par le ressort, plus le frein sera fort.

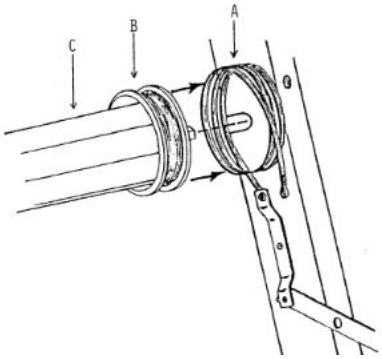


IMPORTANT:
Lorsque vous installer ce cercle de frein sur le tourillon, ne pas dérouler le métal et assurez-vous qu'il a sa forme originale.
Si le cercle de frein a été déroulé ou s'il est déformé, le frein ne pourra fonctionner correctement.

Installer ou retirer l'ensouple en glissant le tourillon (l'ensouple) à l'intérieur du cercle de frein.

Il est très important que chaque tour du cercle de frein ou du câble de frein ne soit ne passe pas au-dessus d'un autre tour. Tous les tours doivent être côte à côte sur le tourillon à frein.

Lorsque vous êtes sur le côté droit du métier, près du frein à friction, et que le frein est engagé, l'ensouple doit pouvoir tourner difficilement dans le sens des aiguilles d'une montre (enroulage normal) et ne tourner pas du tout dans le sens antihoraire.

Lorsque vous enrouler l'ensouple (le montage de la pièce) le frein à friction doit être désengagé.

Le cercle de frein ainsi que le tourillon doit être en tout temps sec, propre, sans poussière ou matière grasse.
Ne jamais mettre des produits comme de l'huile, silicone ou autre produit lubrifiant sur le cercle de frein ou le tourillon à frein.
Si la surface du frein est trop lisse, utiliser une lime ou autre produit pour la rendre un peu plus rugueuse.

UN FREIN À FRICTION GLISSE SI:
1) Mauvaise installation
2) Le tourillon est trop lisse
3) Le cercle de frein n'est plus rond ou les rangées ne sont plus côte à côte.
4) Le ressort est trop vieux et a perdu de sa force.

Voir les pages suivantes pour trous les systèmes de frein à friction fournis par Leclerc au cours des ans.
Si votre système est différent, bien vouloir nous contacter avec des photos et une explication de votre problème.

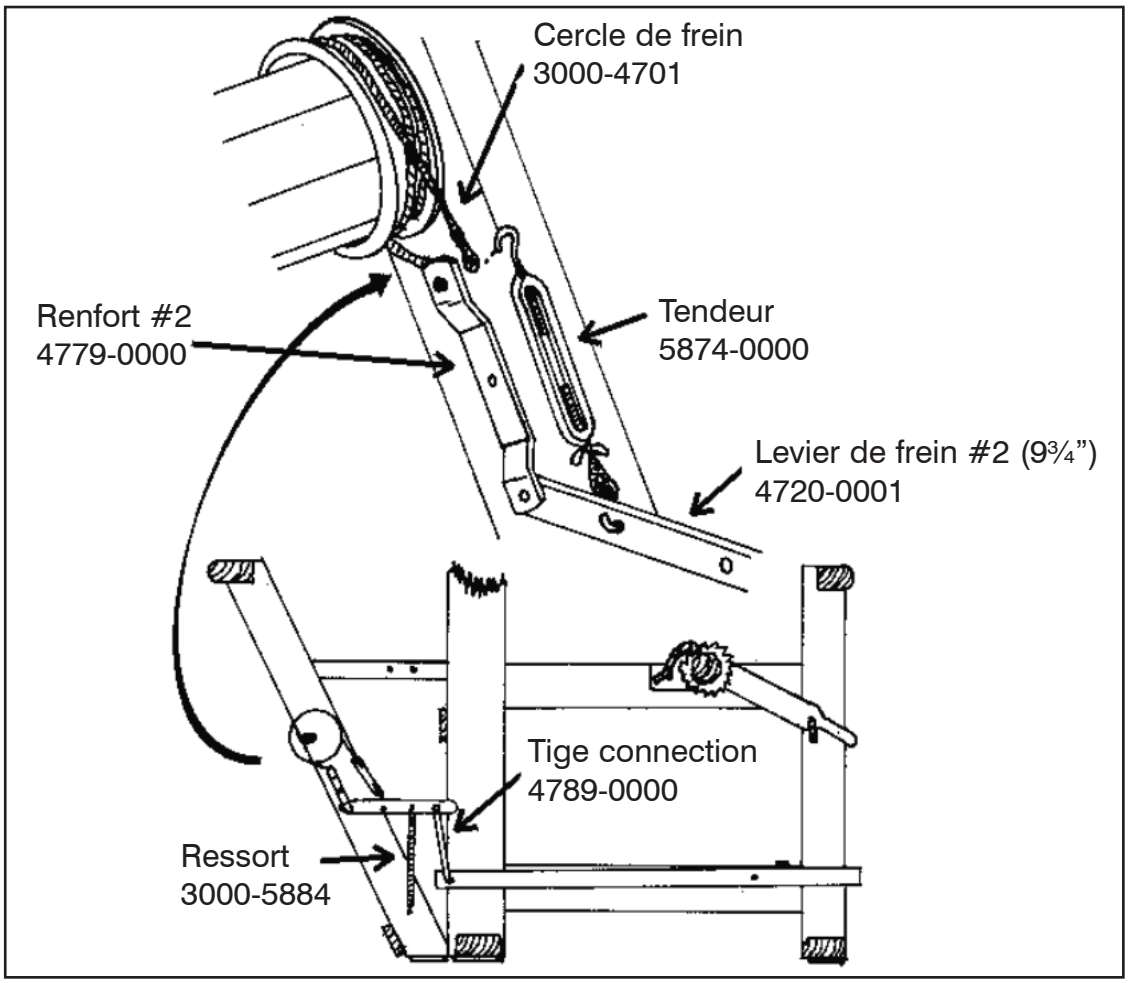


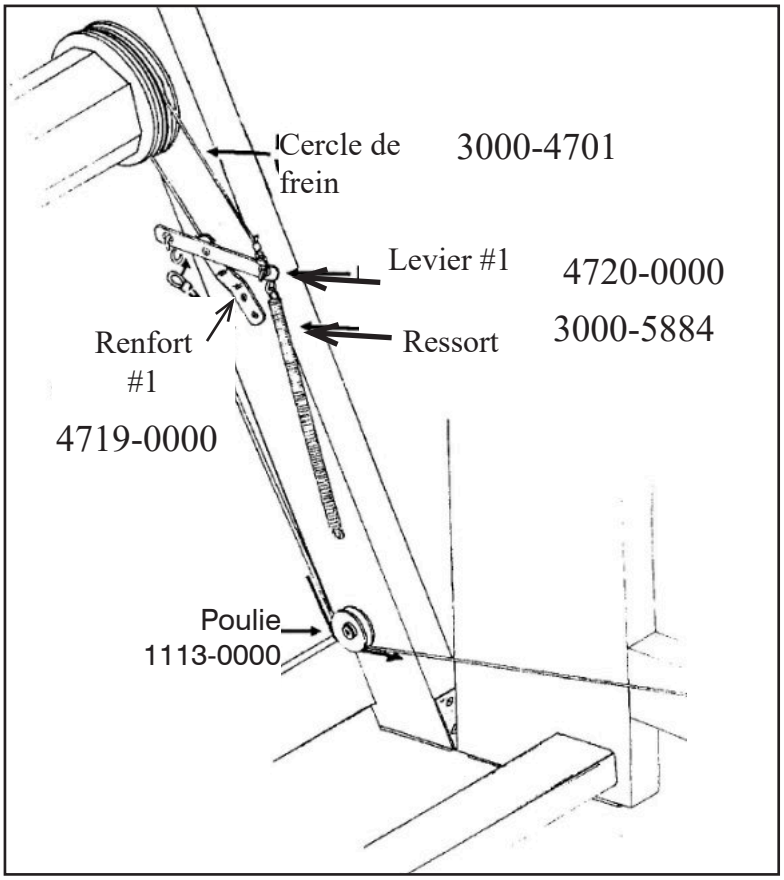


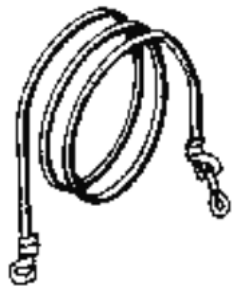

CERCLE DE FREIN
3000-4701

Fixer ce bout au métier

Joindre le bout D (cercle de frein) à l'avant du levier de frein #1 (crochet en S)

Joindre la corde de frein (crochet en S) à l'arrière du levier à frein #1

Ajuster la longueur de la corde par le bout qui est attaché à la pédale de frein.

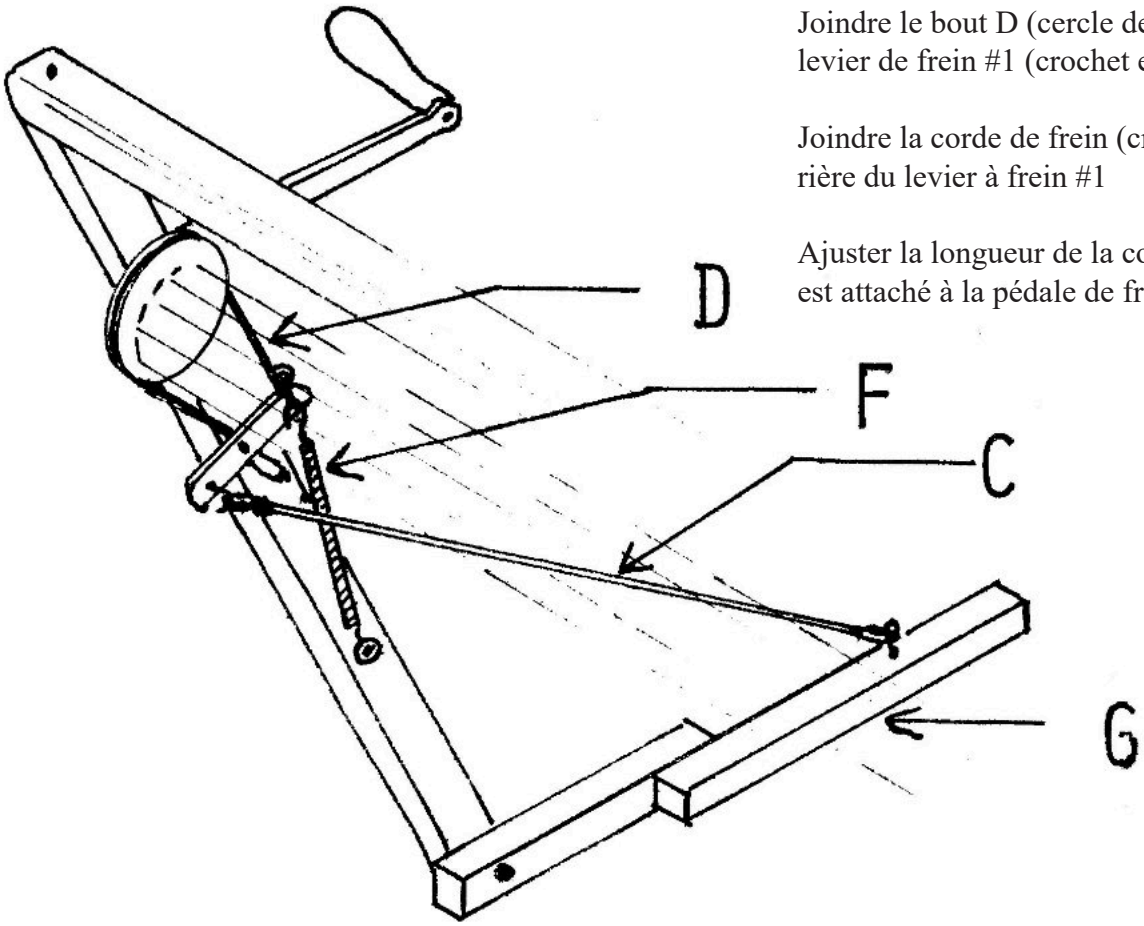


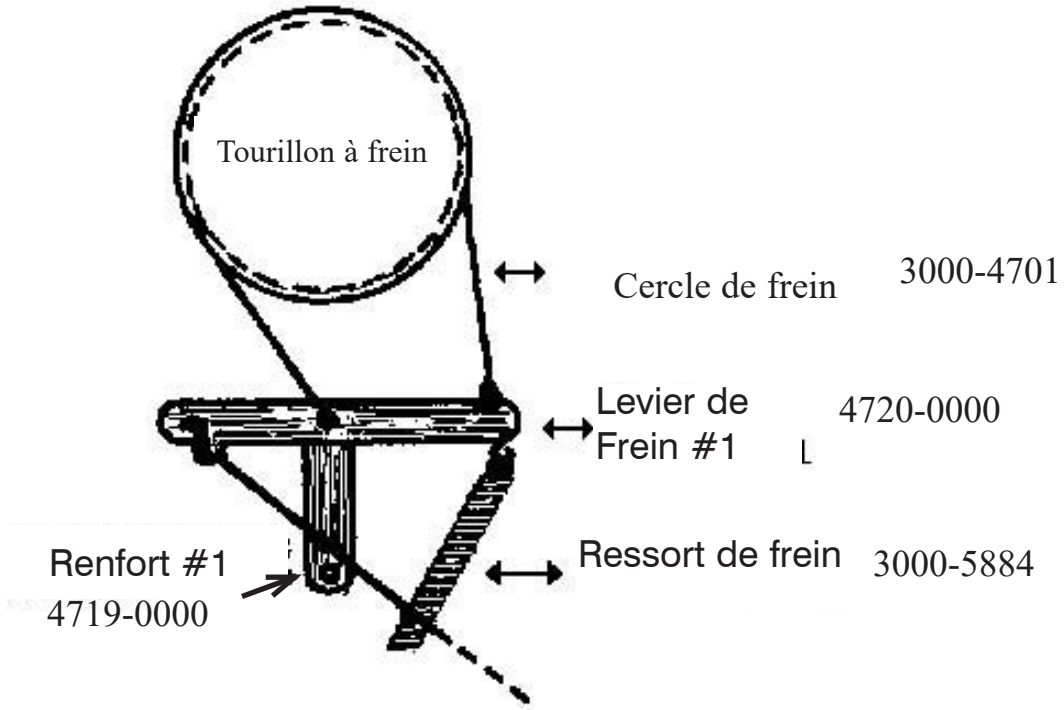

# Très ancien modèle (Mira)

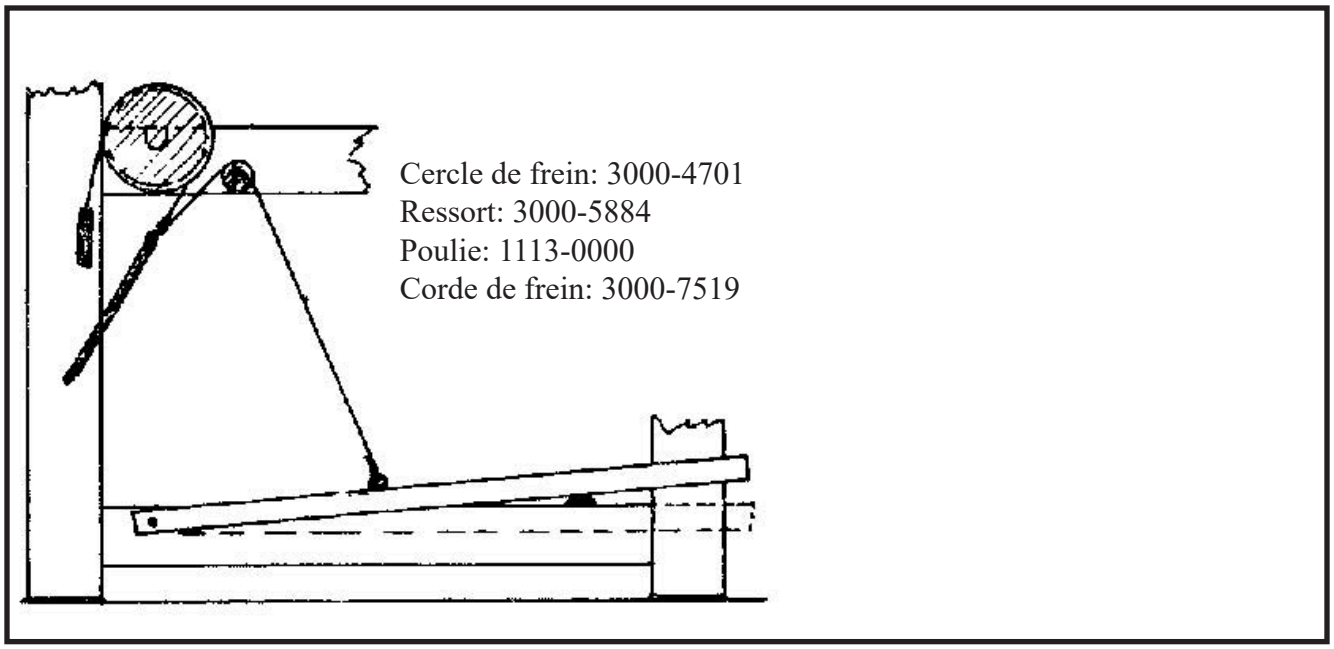


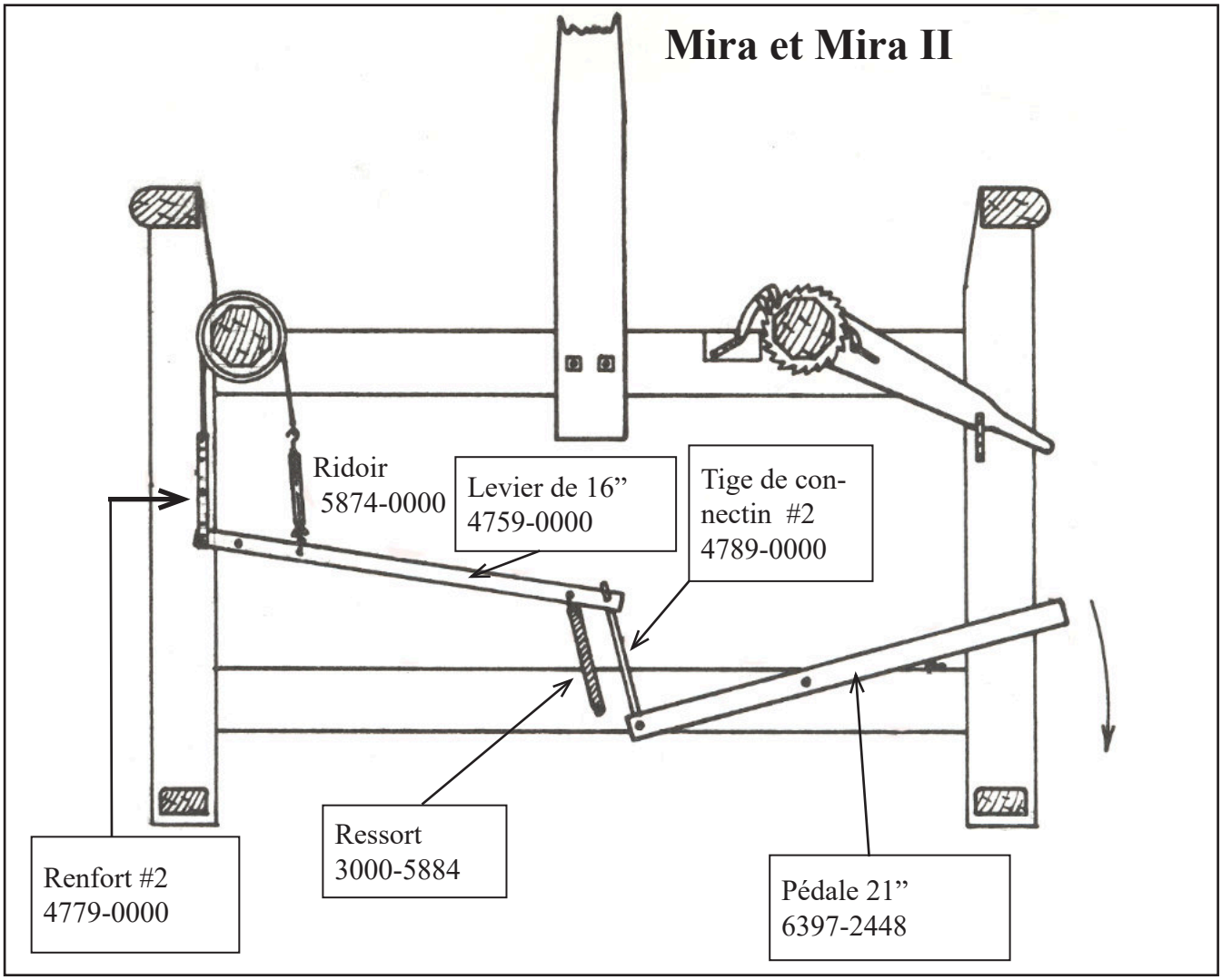

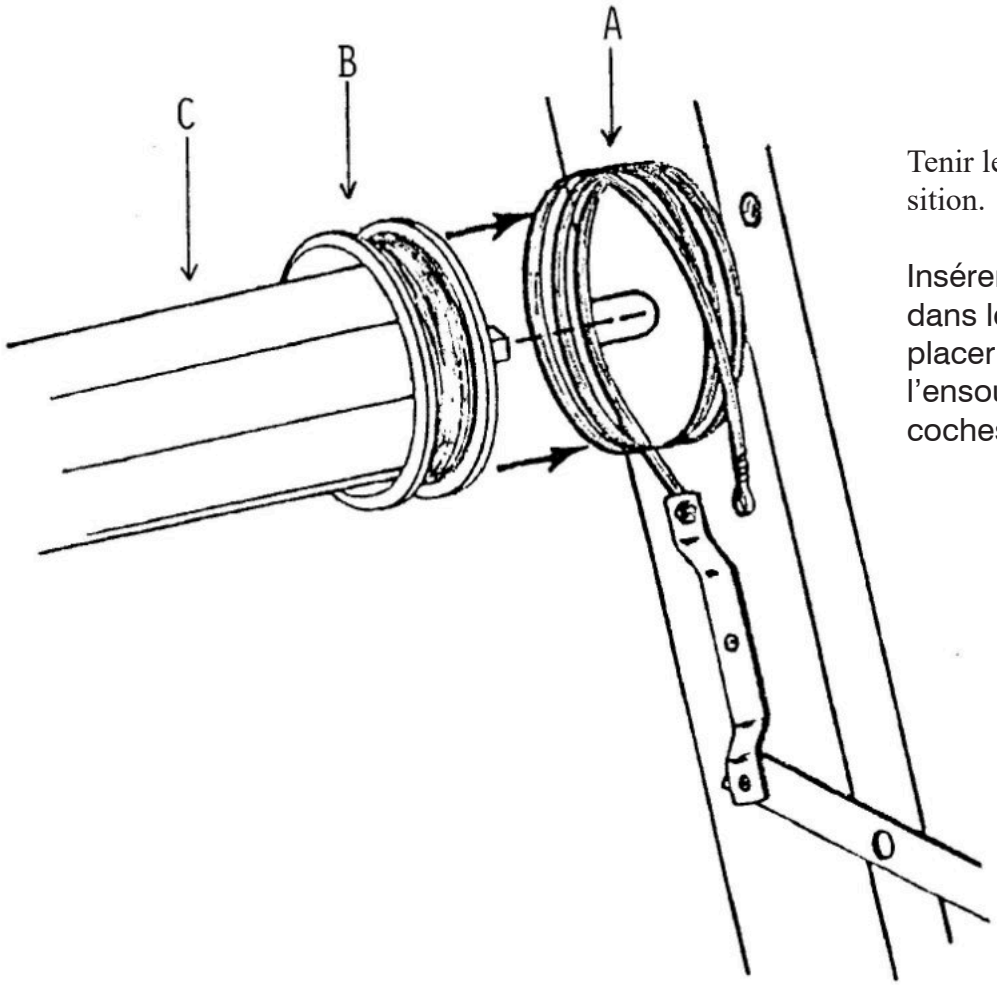


Tenir le cercle de frein A en position.

Insérer le tourillon à frein B dans le cercle de frein A et placer les extrémités de l'ensouple C dans les coches des pattes arrière.

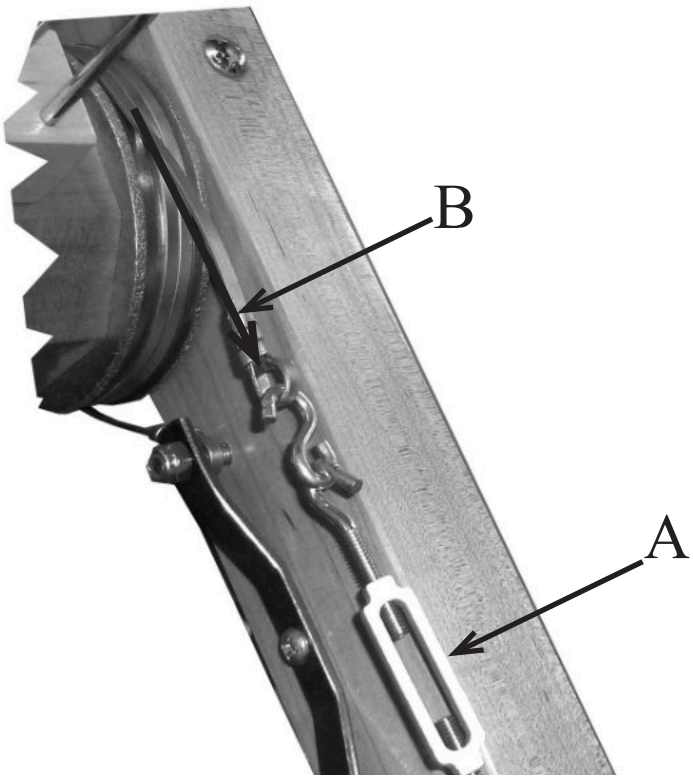


Accrocher le tendeur de câble A au cercle de Frein B.

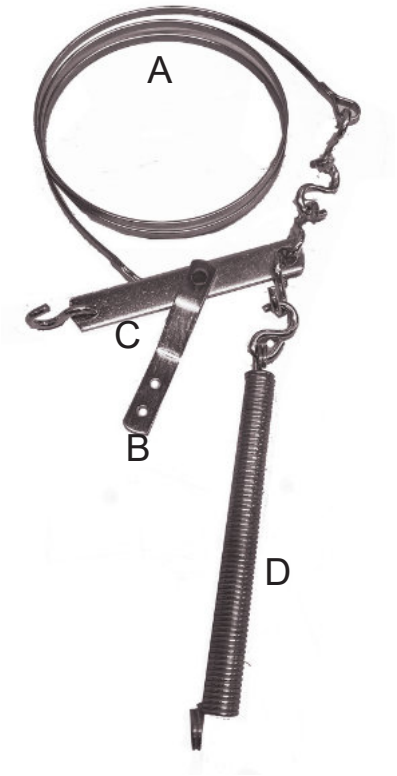


Autre très ancien système.

A)Cercle de frein: 3000-4701
B) Renfort #1 4719-0000
C) Levier #1 4719-0000
D) Ressort 3000-5884

Pour tous les modèeles, cette partie du cercle de frein doit être droite le plus possible.

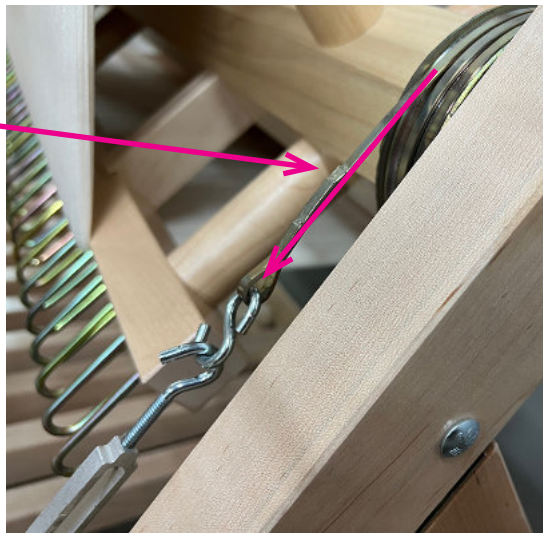

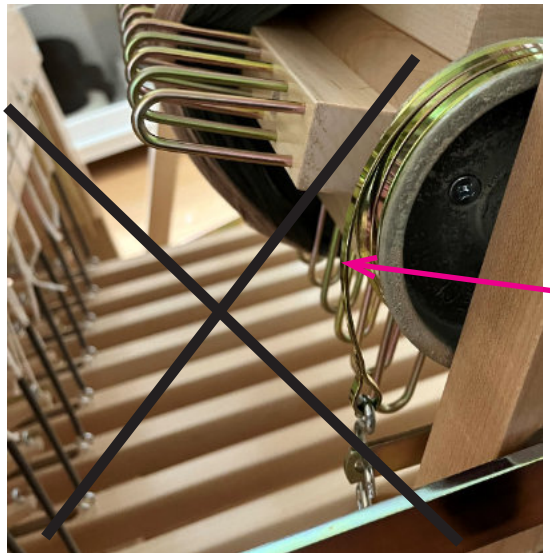

Fonctionne mal ou pas du tout.

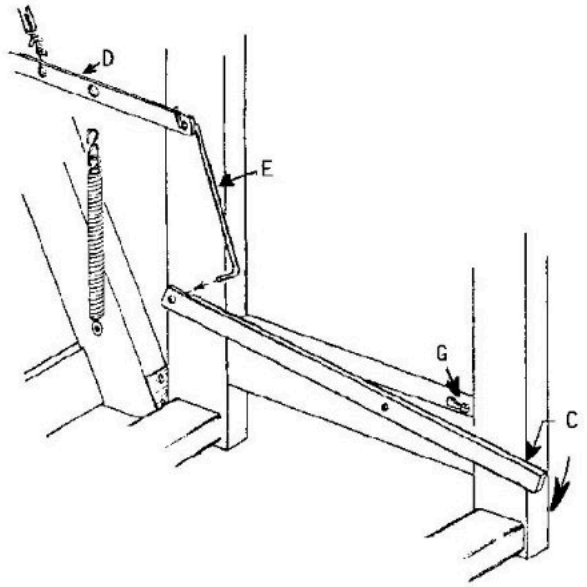


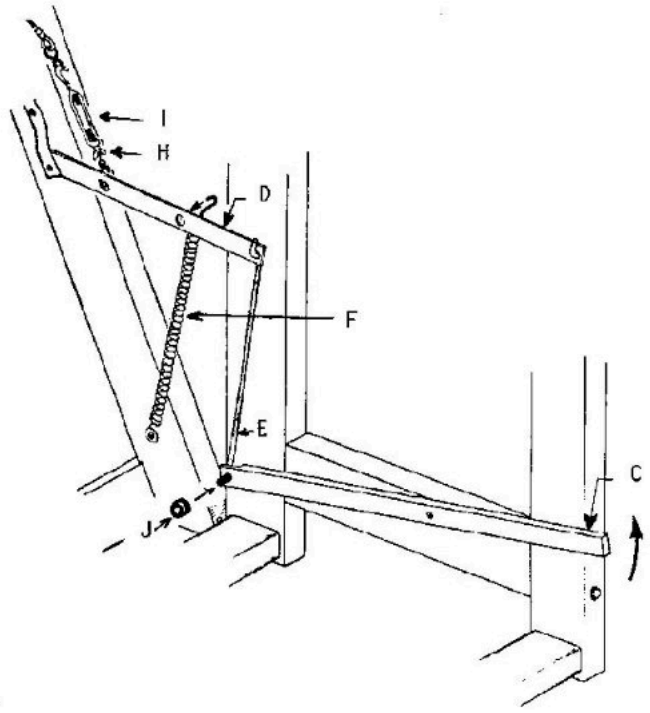


Joindre la pédale C à la ferrure D avec la tige E
Poser la rondelle de caoutchou noir au bout de la tige pour la fixer en place.

**Appuyer sur la pédale C et la bloquer en place avec le locket G**

AJUSTEMENT DU FREIN:

Relâcher le frein en pressant la pédale de frein C et en la fixant à l'aide du tacquet G.
L'ensouple arrière doit alors pouvoir tourner librement sans que le cercle de frein soit trop lâche.
Si la tension est trop grande, dévisser légèrement l'écrou papillon H et ensuite le tendeur de câble I. Si la tension est trop faible, visser légèrement le tendeur I et ensuite l'écrou papillon H.
Serrer toujours l'écrou papillon lorsque la tension est bonne afin d'éviter que cela se désajuste.

Cercle de frein:

Si le frein ne relâche pas en appuyant sur la pédale de frein, assurez-vous que la partie entre la sortie du tourillon et le crochet en S du ridoir soit le plus droit possible.

New brake circle:
If the brake circle does not release when you push down the brake treadle, make sure that the front of the circle goes as straight as possible to the brake turnbuckle.

**Voir ce vidéo**

**See this demonstration vidéo**